S113

+80° -20° | PP +SBS | RoHS COMPLIANT

19

КАБЕЛЬНАЯ РОЗЕТКА

Attacchi rapidi DINS

Материалы:

(4) Сплав на основе полипропилена и каучука SBS, 75 Shore.

Устойчивость к маслам и жирам.

Поверхность:

Гладк.

Цвет:

Черный (RAL 9011).

Вставки:

(1) Латунная вставка с гнездовым контактом EN 60794:12.

(2) Кабельная трубка из отожженной меди.

(3) Винт с шестиугольным гнездом DIN 913-45H (для исполнения F95-00 – 2 установочные винта).

Специальные Запросы:

Нет.

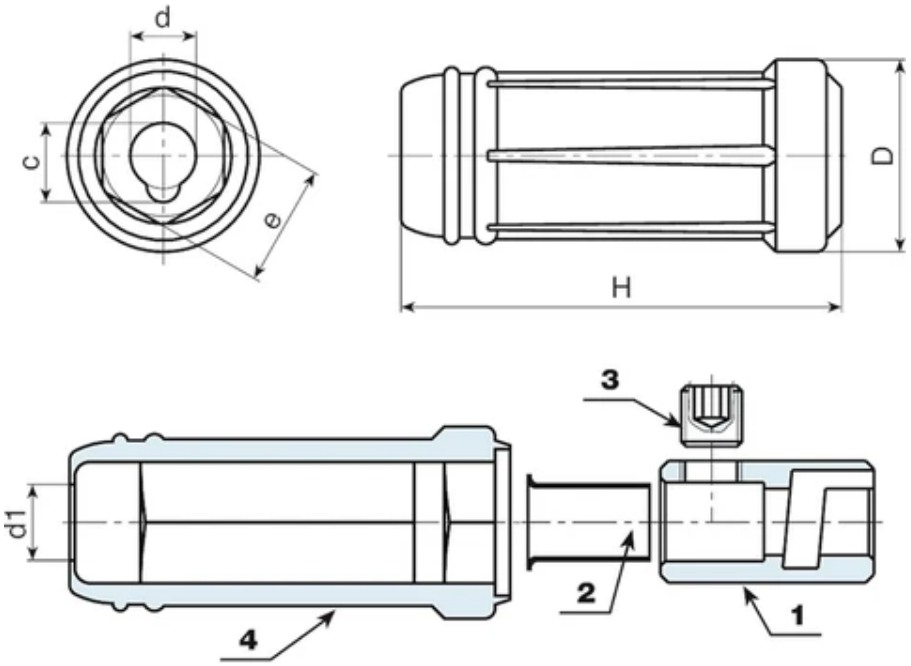

Код	арт.	D	H	d	c	e	d1	Вес (г)	Amp. Max
S113.0001	S113.F2500	24.5	59	9	10.5	14	8.5	38	200
S113.0002	S113.F3550	35	87	13	16	21	11	104	250
S113.0003	S113.F7000	38	87	13	16.5	24	15.5	151	400
S113.0004	S113.F9500	38	87	13	16	24	15.5	188	500