# R555

+60° -20° | PS | RoHS COMPLIANT

## 20 ЗАЩИТА ШПИНДЕЛЯ БЕЗ БОКОВЫХ ОТВЕРСТИЙ

Protezione mandrini

**Материалы:**
Противоударный полистирол.

**Поверхность:**
Гладк.

**Цвет:**
Черный (RAL 9011).

**Специальные запросы:**
Нет.

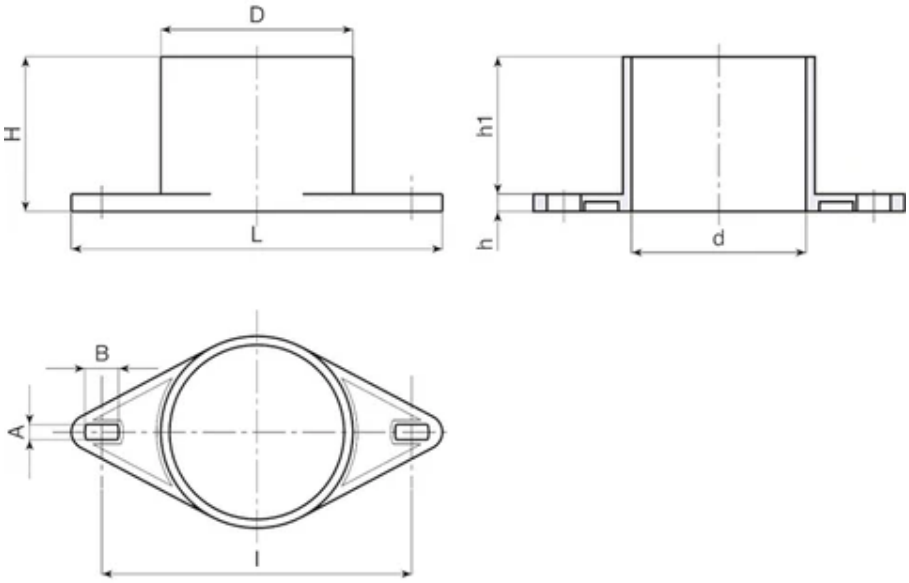


| Код | Арт. | H | D | d | L | l | A | B | h | h1 | Вес (г) |
|---|---|---|---|---|---|---|---|---|---|---|---|
| R555170.0001 | R555170.T01 | 71 | 88 | 80 | 170 | 142 | 7 | 15 | 8 | 63 | 100 |