R270

4 Km/h | +60° -20° | Al | PU | RoHS COMPLIANT

18

КОЛЕСО БЕЗ КРОНШТЕЙНА С АЛЮМИНИЕВЫМ ОБОДОМ, ШИНОЙ ИЗ ЛИТОГО ПОЛИУРЕТАНА И ШАРИКОВЫМИ ПОДШИПНИКАМИ

Ruote in Nylon/Poliuretano

Материалы:

Корпус колеса:

Литой под давлением алюминиевый сплав.

Контактный слой:

Литой полиуретан. Твердость 94 ± 2 Shore A.

Поверхность:

Гладк.

Цвет:

Корпус:

Натуральный алюминиевый.

Контактный слой:

Светло-коричневый.

Вращение колеса:

(1) Чтобы облегчить вращение колеса под большой нагрузкой, в ступицу встроены два стальных шариковых подшипника.

Специальные запросы:

Нет.

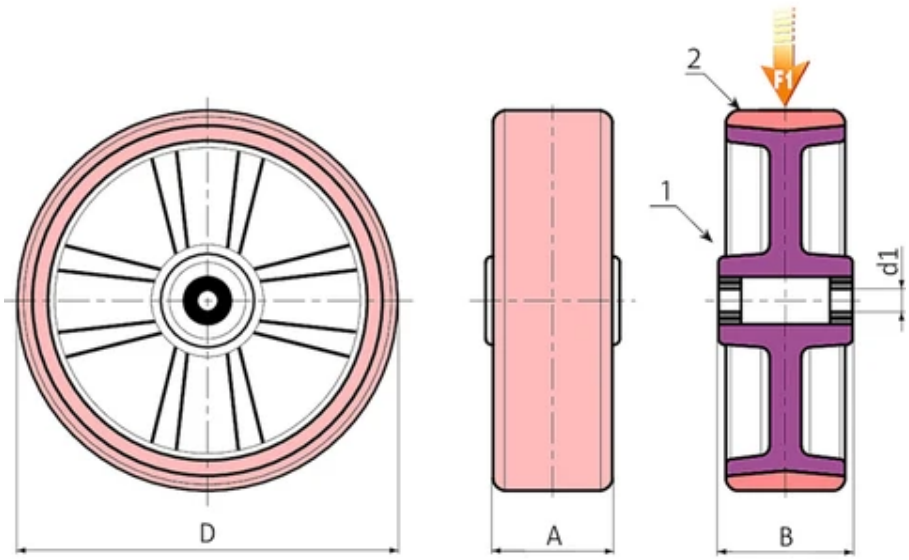

Код	арт.	D	A	B	d1	Вес (г)	F1 (Kg)
R270080.0001	R270080.T25D12	80	25	30	12	-	150
R270100.0001	R270100.T30D15	100	30	30	15	-	200
R270125.0001	R270125.T30D15	125	30	40	15	-	250
R270150.0001	R270150.T40D17	150	40	45	17	-	400
R270200.0001	R270200.T50D25	200	50	60	25	-	750