R250

max 4 Km/h | +60° -20° | PA6 | PU | RoHS COMPLIANT

18

КОЛЕСО БЕЗ КРОНШТЕЙНА С ПОЛИАМИДНЫМ ОБОДОМ, ШИНОЙ ИЗ ЛИТОГО ПОЛИУРЕТАНА И ШАРИКОВЫМИ ПОДШИПНИКАМИ (БОЛЬШЕГРУЗНОЕ)

Ruote in Nylon/Poliuretano

Материалы:

Корпус колеса:

Полиамид. Устойчивость к маслам и жирам.

Контактный слой:

Литой полиуретан. Твердость 60 ± 5 Shore D.

Поверхность:

Гладк.

Цвет:

Корпус:

Белый натуральный.

Контактный слой:

Красн (Ral 3013).

Вращение колеса:

(1) Чтобы облегчить вращение колеса под большой нагрузкой, в ступицу встроены два стальных шариковых подшипника.

Специальные запросы:

По запросу при минимальном заказе 20 штук колесо может поставляться с игольчатым роликовым сепаратором (заменить код R250 кодом R240).

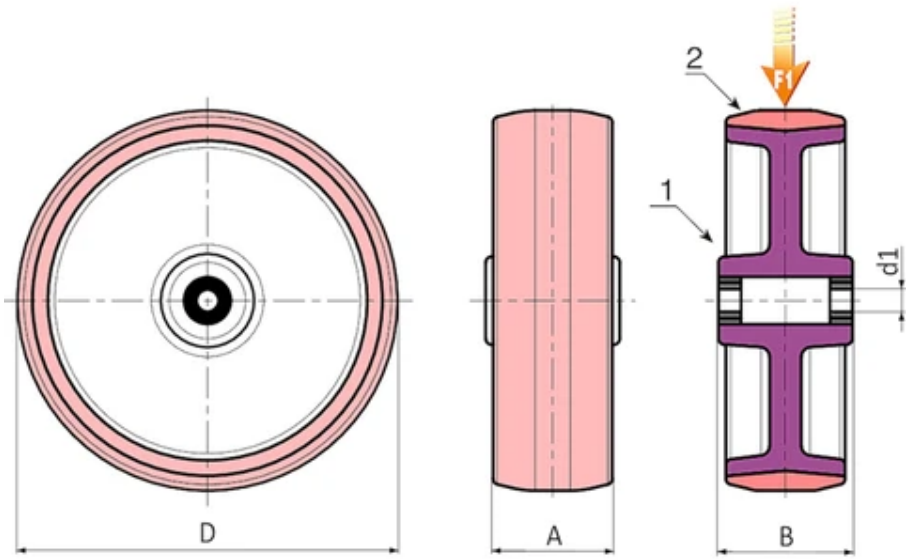

Код	арт.	D	A	B	d1	Вес (г)	F1 (Kg)
R250080.0001	R250080.T34D12	80	34	40	12	-	260
R250100.0001	R250100.T40D15	100	40	44	15	-	300
R250125.0001	R250125.T40D15	125	40	45	15	-	400
R250150.0001	R250150.T45D20	150	45	58	20	-	600
R250200.0001	R250200.T50D20	200	50	58	20	-	750