P910

+135° -30° | PA6 +G.F. | SBS | RoHS COMPLIANT

16

ОПОРА МАЛЕНЬКАЯ С ШАРНИРНЫМ СТЕРЖНЕМ ТИПА B ИЗ СТАЛИ С ШАРОВОЙ ГОЛОВКОЙ 15 И ПРОТИВОСКОЛЬЗЯЩИМ ОСНОВАНИЕМ

Piedi plastica - stelo snodato + antiscivolo

Материалы:

Усиленный полиамид. Устойчивость к маслам и жирам.

Поверхность:

Сатинирован.

Цвет:

Черный (RAL 9011).

Вставки:

Шарнирный резьбовой стержень (шаровая головка 15) с фрезерованной лыской под ключ (тип B) из оцинкованной стали (допуск резьбы 6g).

Противоскользящее основание:

Противоскользящее основание из термопластичной резины SBS, твердость 75 Shore, черного цвета RAL 9011. Устойчивость к маслам и жирам. Устанавливается вдавливанием.

Специальные запросы:

По запросу, при наличии объемов, вставки могут изготавливаться длиной под заказ.

По запросу, при наличии объемов, опора может изготавливаться оранжевого цвета (RAL 2004).

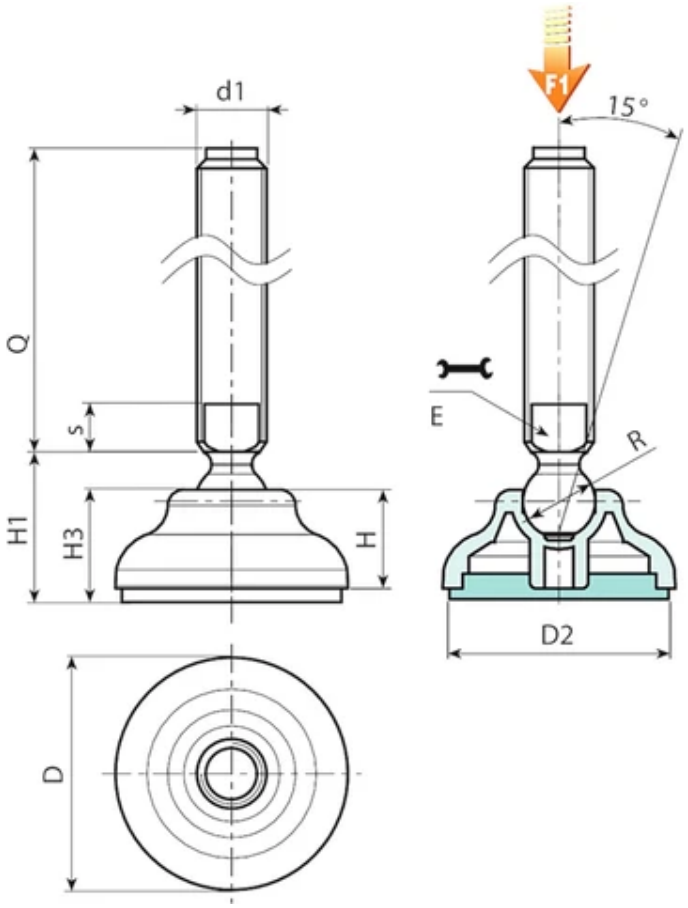

Версия P910: Опора со стержнем типа B (с фрезерованной лыской под ключ) и шаровой головкой 15 - противоскользящее основание из термопластичной резины SBS

Код	Арт.	D	D2	H	H1	H3	E	s	R	d1 6g	Q	Вес (г)	F1 (kN)
P91060.0007	P91060.TM20X5001	60	59	20	29	22	16	7	15	M20	50	158	13
P91060.0008	P91060.TM20X7001	60	59	20	29	22	16	7	15	M20	70	198	13
P91060.0009	P91060.TM20X9001	60	59	20	29	22	16	7	15	M20	90	238	13
P91060.0001	P91060.TM20X11001	60	59	20	29	22	16	7	15	M20	110	280	13
P91060.0002	P91060.TM20X13001	60	59	20	29	22	16	7	15	M20	130	320	13
P91060.0003	P91060.TM20X15001	60	59	20	29	22	16	7	15	M20	150	360	13
P91060.0004	P91060.TM20X17001	60	59	20	29	22	16	7	15	M20	170	400	13
P91060.0005	P91060.TM20X19001	60	59	20	29	22	16	7	15	M20	190	440	13
P91060.0006	P91060.TM20X21001	60	59	20	29	22	16	7	15	M20	210	480	13

Внимание: Указанная предельная нагрузка F1 меньше разрушающей нагрузки на 30%, при статическом нагружении.
По запросу при минимальном заказе 100 штук длина штыря может изготавливаться под заказ.