P905ESD

+135° -30° | PA6 +G.F. | RoHS COMPLIANT

16

ОПОРА МАЛЕНЬКАЯ ИЗ ESD-МАТЕРИАЛА С ШАРНИРНЫМ СТЕРЖНЕМ ТИПА A ИЗ СТАЛИ И ШАРОВОЙ ГОЛОВКОЙ 15

Piedi in plastica - stelo snodato

Примечания: Данное изделие изготовлено из материала с добавкой ESD-C (Electro Static Discharge – Conductive) в соответствии со стандартами EN IEC 61340-5-1. Изделие является токопроводящим и предотвращает образование электростатических разрядов, облегчая их отвод на землю. Обозначение ESD-C желтого цвета, нанесенное тампопечатью, помогает идентифицировать изделие. Изделие подходит для использования на линиях по производству электронного оборудования и во взрывоопасных средах.

Материалы:

Усиленный полиамид, с токопроводящими добавками (ESD-C)

Устойчивость к маслам и жирам.

Поверхность:

Сатинирован.

Цвет:

Черный (RAL 9011).

Вставки:

P905ESD:

Шарнирный резьбовой стержень (шаровая головка 15) с шестигранным основанием из оцинкованной стали (допуск резьбы 6g).

P905CINESD:

Шарнирный резьбовой стержень (шаровая головка 15) с шестигранным основанием из нержавеющей стали (AISI 303) (допуск резьбы 6g).

Специальные запросы:

По запросу, при наличии объемов, вставки могут изготавливаться длиной под заказ.

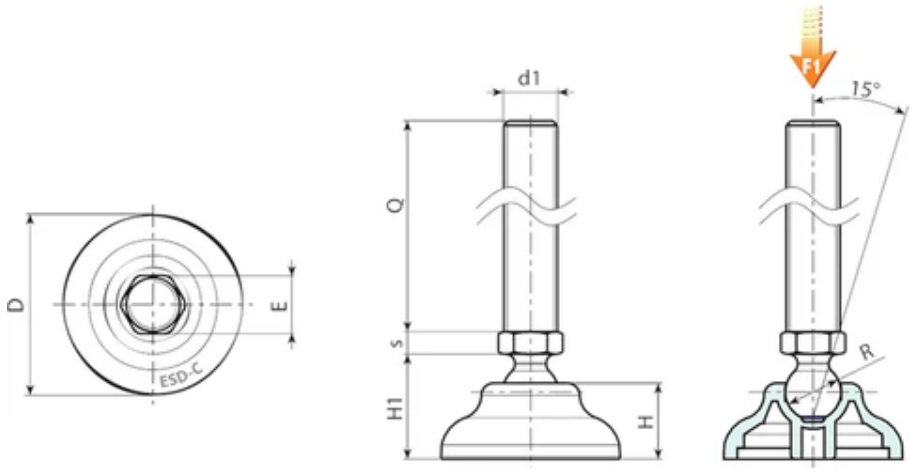

Версия P905ESD: Опора со стержнем типа A (с шестигранником) и шаровой головкой 15

Код	Арт.	D	H	H1	E	s	R	d1 6g	Q	Вес (г)	F1 (kN)
P90540.0036	P90540.TM12X5001ESD	40	17	23	16	6.5	15	M12	50	84	13
P90540.0037	P90540.TM12X7001ESD	40	17	23	16	6.5	15	M12	70	97	13
P90540.0038	P90540.TM12X9001ESD	40	17	23	16	6.5	15	M12	90	110	13
P90540.0039	P90540.TM12X11001ESD	40	17	23	16	6.5	15	M12	110	123	13
P90540.0040	P90540.TM14X5001ESD	40	17	23	16	6.5	15	M14	50	112	13
P90540.0041	P90540.TM14X7001ESD	40	17	23	16	6.5	15	M14	70	136	13
P90540.0042	P90540.TM14X9001ESD	40	17	23	16	6.5	15	M14	90	171	13
P90540.0043	P90540.TM14X11001ESD	40	17	23	16	6.5	15	M14	110	184	13
P90540.0044	P90540.TM14X15001ESD	40	17	23	16	6.5	15	M14	150	210	13
P90540.0045	P90540.TM16X5001ESD	40	17	23	16	6.5	15	M16	50	131	13
P90540.0046	P90540.TM16X7001ESD	40	17	23	16	6.5	15	M16	70	163	13
P90540.0047	P90540.TM16X9001ESD	40	17	23	16	6.5	15	M16	90	195	13
P90540.0048	P90540.TM16X11001ESD	40	17	23	16	6.5	15	M16	110	227	13
P90540.0049	P90540.TM16X13001ESD	40	17	23	16	6.5	15	M16	130	259	13
P90540.0050	P90540.TM16X15001ESD	40	17	23	16	6.5	15	M16	150	295	13
P90540.0051	P90540.TM16X17001ESD	40	17	23	16	6.5	15	M16	170	323	13
P90540.0052	P90540.TM16X19001ESD	40	17	23	16	6.5	15	M16	190	365	13
P90550.0035	P90550.TM12X5001ESD	50	18	24	16	6.5	15	M12	50	88	13
P90550.0036	P90550.TM12X7001ESD	50	18	24	16	6.5	15	M12	70	101	13
P90550.0037	P90550.TM12X9001ESD	50	18	24	16	6.5	15	M12	90	114	13
P90550.0038	P90550.TM12X11001ESD	50	18	24	16	6.5	15	M12	110	127	13

Код	Арт.	D	H	H1	E	s	R	d1 6g	Q	Вес (г)	F1 (kN)
P90550.0039	P90550.TM14X5001ESD	50	18	24	16	6.5	15	M14	50	97	13
P90550.0040	P90550.TM14X7001ESD	50	18	24	16	6.5	15	M14	70	116	13
P90550.0041	P90550.TM14X9001ESD	50	18	24	16	6.5	15	M14	90	134	13
P90550.0042	P90550.TM14X11001ESD	50	18	24	16	6.5	15	M14	110	152	13
P90550.0043	P90550.TM14X15001ESD	50	18	24	16	6.5	15	M14	150	189	13
P90550.0044	P90550.TM16X5001ESD	50	18	24	16	6.5	15	M16	50	110	13
P90550.0045	P90550.TM16X7001ESD	50	18	24	16	6.5	15	M16	70	137	13
P90550.0046	P90550.TM16X9001ESD	50	18	24	16	6.5	15	M16	90	164	13
P90550.0047	P90550.TM16X11001ESD	50	18	24	16	6.5	15	M16	110	191	13
P90550.0048	P90550.TM16X13001ESD	50	18	24	16	6.5	15	M16	130	218	13
P90550.0049	P90550.TM16X15001ESD	50	18	24	16	6.5	15	M16	150	245	13
P90550.0050	P90550.TM16X17001ESD	50	18	24	16	6.5	15	M16	170	272	13
P90550.0051	P90550.TM16X19001ESD	50	18	24	16	6.5	15	M16	190	299	13
P90560.0041	P90560.TM12X5001ESD	60	20	26	16	6.5	15	M12	50	96	13
P90560.0042	P90560.TM12X7001ESD	60	20	26	16	6.5	15	M12	70	109	13
P90560.0043	P90560.TM12X9001ESD	60	20	26	16	6.5	15	M12	90	122	13
P90560.0044	P90560.TM12X11001ESD	60	20	26	16	6.5	15	M12	110	135	13
P90560.0045	P90560.TM14X5001ESD	60	20	26	16	6.5	15	M14	50	105	13
P90560.0046	P90560.TM14X7001ESD	60	20	26	16	6.5	15	M14	70	124	13
P90560.0047	P90560.TM14X9001ESD	60	20	26	16	6.5	15	M14	90	142	13
P90560.0048	P90560.TM14X11001ESD	60	20	26	16	6.5	15	M14	110	160	13
P90560.0049	P90560.TM14X15001ESD	60	20	26	16	6.5	15	M14	150	197	13
P90560.0050	P90560.TM16X5001ESD	60	20	26	16	6.5	15	M16	50	118	13
P90560.0051	P90560.TM16X7001ESD	60	20	26	16	6.5	15	M16	70	145	13
P90560.0052	P90560.TM16X9001ESD	60	20	26	16	6.5	15	M16	90	172	13
P90560.0053	P90560.TM16X11001ESD	60	20	26	16	6.5	15	M16	110	199	13
P90560.0054	P90560.TM16X13001ESD	60	20	26	16	6.5	15	M16	130	226	13
P90560.0055	P90560.TM16X15001ESD	60	20	26	16	6.5	15	M16	150	253	13
P90560.0056	P90560.TM16X17001ESD	60	20	26	16	6.5	15	M16	170	280	13
P90560.0057	P90560.TM16X19001ESD	60	20	26	16	6.5	15	M16	190	307	13

Внимание: Указанная предельная нагрузка F1 меньше разрушающей нагрузки на 30%, при статическом нагружении.
По запросу при минимальном заказе 100 штук длина штыря может изготавливаться под заказ.

Версия P905CINESD: Опора со стержнем типа A (с шестигранником) и шаровой головкой 15 - из нержавеющей стали

Код	Арт.	D	H	H1	E	s	R	d1 6g	Q	Вес (г)	F1 (kN)
P90540.0053	P90540.TM12X7001CINESD	40	17	23	16	6.5	15	M12	70	97	13
P90540.0054	P90540.TM12X9001CINESD	40	17	23	16	6.5	15	M12	90	110	13
P90540.0055	P90540.TM12X11001CINESD	40	17	23	16	6.5	15	M12	110	121	13

Код	Арт.	D	H	H1	E	s	R	d1 6g	Q	Вес (г)	F1 (kN)
P90540.0056	P90540.TM14X7001CINESD	40	17	23	16	6.5	15	M14	70	112	13
P90540.0067	P90540.TM14X11001CINESD	40	17	23	16	6.5	15	M14	110	148	13
P90540.0057	P90540.TM14X13001CINESD	40	17	23	16	6.5	15	M14	130	165	13
P90540.0058	P90540.TM16X5001CINESD	40	17	23	16	6.5	15	M16	50	106	13
P90540.0059	P90540.TM16X7001CINESD	40	17	23	16	6.5	15	M16	70	133	13
P90540.0060	P90540.TM16X9001CINESD	40	17	23	16	6.5	15	M16	90	160	13
P90540.0061	P90540.TM16X11001CINESD	40	17	23	16	6.5	15	M16	110	187	13
P90540.0062	P90540.TM16X13001CINESD	40	17	23	16	6.5	15	M16	130	211	13
P90540.0063	P90540.TM16X15001CINESD	40	17	23	16	6.5	15	M16	150	240	13
P90540.0064	P90540.TM16X17001CINESD	40	17	23	16	6.5	15	M16	170	268	13
P90540.0065	P90540.TM16X19001CINESD	40	17	23	16	6.5	15	M16	190	295	13
P90550.0052	P90550.TM12X7001CINESD	50	18	24	16	6.5	15	M12	70	101	13
P90550.0053	P90550.TM12X9001CINESD	50	18	24	16	6.5	15	M12	90	114	13
P90550.0054	P90550.TM12X11001CINESD	50	18	24	16	6.5	15	M12	110	125	13
P90550.0055	P90550.TM14X7001CINESD	50	18	24	16	6.5	15	M14	70	116	13
P90550.0056	P90550.TM14X13001CINESD	50	18	24	16	6.5	15	M14	130	170	13
P90550.0057	P90550.TM16X5001CINESD	50	18	24	16	6.5	15	M16	50	110	13
P90550.0058	P90550.TM16X7001CINESD	50	18	24	16	6.5	15	M16	70	137	13
P90550.0059	P90550.TM16X9001CINESD	50	18	24	16	6.5	15	M16	90	164	13
P90550.0060	P90550.TM16X11001CINESD	50	18	24	16	6.5	15	M16	110	191	13
P90550.0061	P90550.TM16X13001CINESD	50	18	24	16	6.5	15	M16	130	215	13
P90550.0062	P90550.TM16X15001CINESD	50	18	24	16	6.5	15	M16	150	245	13
P90550.0063	P90550.TM16X17001CINESD	50	18	24	16	6.5	15	M16	170	272	13
P90550.0064	P90550.TM16X19001CINESD	50	18	24	16	6.5	15	M16	190	299	13
P90560.0058	P90560.TM12X7001CINESD	60	20	26	16	6.5	15	M12	70	109	13
P90560.0059	P90560.TM12X9001CINESD	60	20	26	16	6.5	15	M12	90	122	13
P90560.0060	P90560.TM12X11001CINESD	60	20	26	16	6.5	15	M12	110	133	13
P90560.0061	P90560.TM14X7001CINESD	60	20	26	16	6.5	15	M14	70	124	13
P90560.0062	P90560.TM14X13001CINESD	60	20	26	16	6.5	15	M14	130	178	13
P90560.0063	P90560.TM16X5001CINESD	60	20	26	16	6.5	15	M16	50	118	13
P90560.0064	P90560.TM16X7001CINESD	60	20	26	16	6.5	15	M16	70	145	13
P90560.0065	P90560.TM16X9001CINESD	60	20	26	16	6.5	15	M16	90	172	13
P90560.0066	P90560.TM16X11001CINESD	60	20	26	16	6.5	15	M16	110	199	13
P90560.0067	P90560.TM16X13001CINESD	60	20	26	16	6.5	15	M16	130	226	13
P90560.0068	P90560.TM16X15001CINESD	60	20	26	16	6.5	15	M16	150	253	13
P90560.0069	P90560.TM16X17001CINESD	60	20	26	16	6.5	15	M16	170	280	13
P90560.0070	P90560.TM16X19001CINESD	60	20	26	16	6.5	15	M16	190	307	13

Внимание: Указанная предельная нагрузка F1 меньше разрушающей нагрузки на 30%, при статическом нагружении.
По запросу при минимальном заказе 100 штук длина штыря может изготавливаться под заказ.