P900

+135° -30°

PA6 +G.F.

RoHS COMPLIANT

16 ОПОРА МАЛЕНЬКАЯ С ШАРНИРНЫМ СТЕРЖНЕМ ТИПА A ИЗ СТАЛИ С ШАРОВОЙ ГОЛОВКОЙ 12,4

Piedi in plastica - stelo snodato

Материалы:

Усиленный полиамид.

Устойчивость к маслам и жирам.

Поверхность:

Сатинирован.

Цвет:

Черный (RAL 9011).

Вставки:

P900:

Шарнирный резьбовой стержень (шаровая головка 12,4) с шестигранным основанием из оцинкованной стали (допуск резьбы 6g).

P900CIN:

Шарнирный резьбовой стержень (шаровая головка 12,4) с шестигранным основанием из нержавеющей стали (AISI 303) (допуск резьбы 6g).

Специальные запросы:

По запросу, при наличии объемов, вставки могут изготавливаться длиной под заказ.

По запросу, при наличии объемов, опора может изготавливаться оранжевого цвета (RAL 2004).

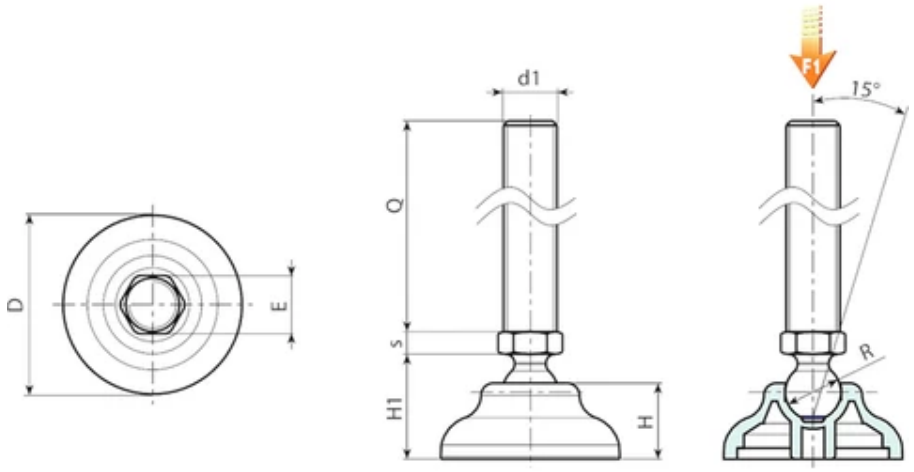

Версия P900: Опора со стержнем типа A (с шестигранником) и шаровой головкой 12,4

Код	Арт.	D	H	H1	E	s	R	d1 6g	Q	Вес (г)	F1 (kN)
P90040.0003	P90040.TM08X4501	40	17	23	13	5	12.4	M8	45	40	10
P90040.0005	P90040.TM08X7001	40	17	23	13	5	12.4	M8	70	47	10
P90040.0025	P90040.TM08X9001	40	17	23	13	5	12.4	M8	90	54	10
P90040.0013	P90040.TM10X4501	40	17	23	13	5	12.4	M10	45	48	10
P90040.0015	P90040.TM10X7001	40	17	23	13	5	12.4	M10	70	60	10
P90040.0007	P90040.TM10X10001	40	17	23	13	5	12.4	M10	100	75	10
P90040.0021	P90040.TM12X4501	40	17	23	13	5	12.4	M12	45	58	10
P90040.0023	P90040.TM12X7001	40	17	23	13	5	12.4	M12	70	75	10
P90040.0018	P90040.TM12X10001	40	17	23	13	5	12.4	M12	100	97	10
P90050.0002	P90050.TM08X4501	50	18	24	13	5	12.4	M8	45	46	10
P90050.0003	P90050.TM08X7001	50	18	24	13	5	12.4	M8	70	53	10
P90050.0011	P90050.TM10X4501	50	18	24	13	5	12.4	M10	45	54	10
P90050.0014	P90050.TM10X7001	50	18	24	13	5	12.4	M10	70	63	10
P90050.0006	P90050.TM10X10001	50	18	24	13	5	12.4	M10	100	77	10
P90050.0019	P90050.TM12X4501	50	18	24	13	5	12.4	M12	45	64	10
P90050.0021	P90050.TM12X7001	50	18	24	13	5	12.4	M12	70	78	10
P90050.0016	P90050.TM12X10001	50	18	24	13	5	12.4	M12	100	99	10
P90060.0004	P90060.TM08X4501	60	20	26	13	5	12.4	M8	45	58	10
P90060.0005	P90060.TM08X7001	60	20	26	13	5	12.4	M8	70	66	10
P90060.0010	P90060.TM10X4501	60	20	26	13	5	12.4	M10	45	68	10
P90060.0013	P90060.TM10X7001	60	20	26	13	5	12.4	M10	70	80	10

Код	Арт.	D	H	H1	E	s	R	d1 6g	Q	Вес (г)	F1 (kN)
P90060.0006	P90060.TM10X10001	60	20	26	13	5	12.4	M10	100	95	10
P90060.0022	P90060.TM12X4501	60	20	26	13	5	12.4	M12	45	78	10
P90060.0023	P90060.TM12X7001	60	20	26	13	5	12.4	M12	70	96	10
P90060.0018	P90060.TM12X10001	60	20	26	13	5	12.4	M12	100	117	10

Внимание: Указанная предельная нагрузка F1 меньше разрушающей нагрузки на 30%, при статическом нагружении.
По запросу при минимальном заказе 100 штук длина штыря может изготавливаться под заказ.

Версия P900CIN: Опора со стержнем типа A (с шестигранником) и шаровой головкой 12,4 - из нержавеющей стали !da duplicazione!

Код	Арт.	D	H	H1	E	s	R	d1 6g	Q	Вес (г)	F1 (kN)
P90040.0004	P90040.TM08X4501CIN	40	17	23	13	5	12.4	M8	45	40	10
P90040.0006	P90040.TM08X7001CIN	40	17	23	13	5	12.4	M8	70	47	10
P90040.0014	P90040.TM10X4501CIN	40	17	23	13	5	12.4	M10	45	48	10
P90040.0016	P90040.TM10X7001CIN	40	17	23	13	5	12.4	M10	70	60	10
P90040.0022	P90040.TM12X4501CIN	40	17	23	13	5	12.4	M12	45	58	10
P90040.0024	P90040.TM12X7001CIN	40	17	23	13	5	12.4	M12	70	75	10
P90040.0019	P90040.TM12X10001CIN	40	17	23	13	5	12.4	M12	100	99	10
P90050.0001	P90050.TM08X4501CIN	50	18	24	13	5	12.4	M8	45	46	10
P90050.0004	P90050.TM08X7001CIN	50	18	24	13	5	12.4	M8	70	53	10
P90050.0005	P90050.TM10X4501CIN	50	18	24	13	5	12.4	M10	45	54	10
P90050.0015	P90050.TM10X7001CIN	50	18	24	13	5	12.4	M10	70	63	10
P90050.0020	P90050.TM12X4501CIN	50	18	24	13	5	12.4	M12	45	64	10
P90050.0022	P90050.TM12X7001CIN	50	18	24	13	5	12.4	M12	70	78	10
P90050.0017	P90050.TM12X10001CIN	50	18	24	13	5	12.4	M12	100	102	10
P90060.0001	P90060.TM08X4501CIN	60	20	26	13	5	12.4	M8	45	58	10
P90060.0002	P90060.TM08X7001CIN	60	20	26	13	5	12.4	M8	70	66	10
P90060.0011	P90060.TM10X4501CIN	60	20	26	13	5	12.4	M10	45	68	10
P90060.0014	P90060.TM10X7001CIN	60	20	26	13	5	12.4	M10	70	80	10
P90060.0016	P90060.TM12X4501CIN	60	20	26	13	5	12.4	M12	45	78	10
P90060.0017	P90060.TM12X7001CIN	60	20	26	13	5	12.4	M12	70	96	10
P90060.0019	P90060.TM12X10001CIN	60	20	26	13	5	12.4	M12	100	120	10

Внимание: Указанная предельная нагрузка F1 меньше разрушающей нагрузки на 30%, при статическом нагружении.
По запросу при минимальном заказе 100 штук длина штыря может изготавливаться под заказ.