P820

+135° -30° | PA6 +G.F. | RoHS COMPLIANT

16

ОПОРА ЦЕЛЬНАЯ НАЖИМНАЯ С ШАРНИРНЫМ РЕЗЬБОВЫМ СТЕРЖНЕМ

Piedi in plastica - stelo snodato

Материалы:

Усиленный полиамид.

Устойчивость к маслам и жирам.

Поверхность:

Сатинирован.

Цвет:

Черный (RAL 9011).

Вставки:

Резьбовой стержень с шарнирной шаровой головкой из оцинкованной стали (допуск резьбы 6g); с фрезерованной лыской под ключ для регулировки.

Специальные запросы:

По запросу, при наличии объемов, вставки могут изготавливаться длиной под заказ.

По запросу, при наличии объемов, вставки могут изготавливаться из другого материала.

По запросу, при наличии объемов, опора может изготавливаться оранжевого цвета (RAL 2004).

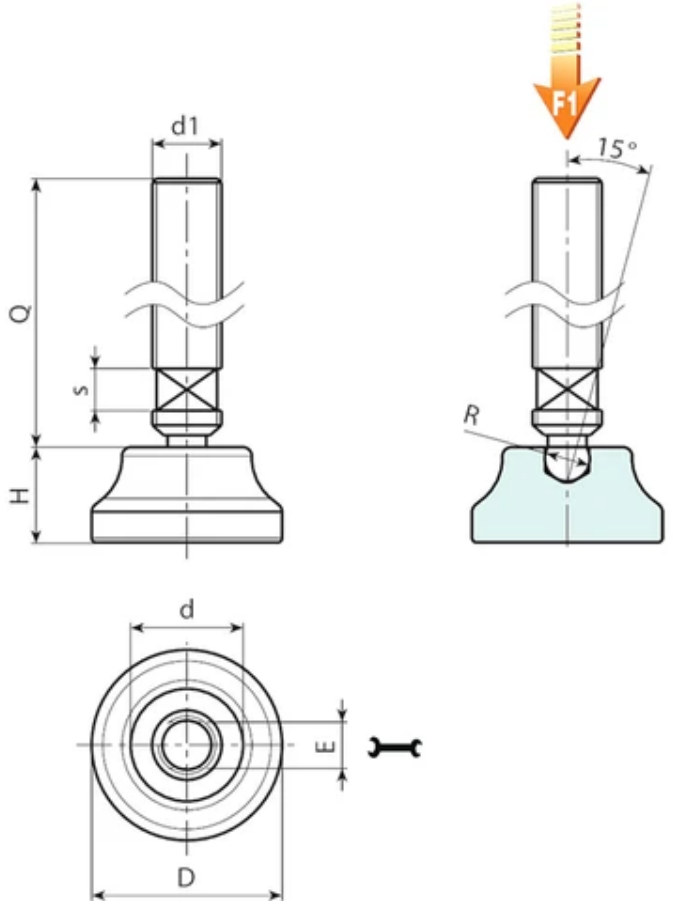

Код	Арт.	D	H	d	E	s	R	d1 6g	Q	Вес (г)	F1 (kN)
P820019.0003	P820019.TM08X5001	19	10	13	6	6	6.1	M8	50	20	4
P820019.0005	P820019.TM08X9001	19	10	13	6	6	6.1	M8	90	32	4
P820022.0001	P820022.TM08X5001	22	11	15	6	6	6.1	M8	50	21	4
P820022.0003	P820022.TM08X9001	22	11	15	6	6	6.1	M8	90	33	4
P820022.0004	P820022.TM10X5001	22	11	15	8	6	7.8	M10	50	31	4
P820022.0007	P820022.TM10X9001	22	11	15	8	6	7.8	M10	90	50	4
P820026.0002	P820026.TM08X5001	26	12.5	18	6	6	6.1	M8	50	24	4
P820026.0003	P820026.TM08X9001	26	12.5	18	6	6	6.1	M8	90	36	4
P820026.0004	P820026.TM10X5001	26	12.5	18	8	6	7.8	M10	50	34	4
P820026.0005	P820026.TM10X9001	26	12.5	18	8	6	7.8	M10	90	53	4
P820026.0006	P820026.TM12X5001	26	12.5	18	10	6	9.4	M12	50	46	4
P820026.0007	P820026.TM12X9001	26	12.5	18	10	6	9.4	M12	90	73	4

Внимание: Указанная предельная нагрузка F1 меньше разрушающей нагрузки на 30%, при статическом нагружении.
По запросу при минимальном заказе 150 штук длина штыря может изготавливаться под заказ.