P542

BOTECO METAL LINE | +135° -30° | AVP | Aisi 303 | SBS | RoHS COMPLIANT

16

ОПОРА СТАЛЬНАЯ ЦЕЛЬНАЯ С ШАРНИРНЫМ СТЕРЖНЕМ ТИПА B И ШАРОВОЙ ГОЛОВКОЙ 12.5 И ПРОТИВОСКОЛЬЗЯЩИМ ОСНОВАНИЕМ

Piedi metallo con stelo snodato + antiscivolo

Материалы:

P542:

Основание опоры из выточенной автоматной стали.

P542CIN:

Основание опоры из выточенной нержавеющей стали (AISI 303).

Поверхность:

Гладк.

Цвет:

P542:

Стандартная синяя оцинковка.

P542CIN:

Натуральн.

Вставки:

P542:

Шарнирный резьбовой стержень (шаровая головка 12,5) с фрезерованной лыской под ключ (тип B) из оцинкованной стали (допуск резьбы 6g).

P542CIN:

Шарнирный резьбовой стержень (шаровая головка 12,5) с фрезерованной лыской под ключ (тип B) из нержавеющей стали (AISI 303) (допуск резьбы 6g).

Крепление стержня:

Недемонтируемый стержень. Шаровая головка не извлекается, так как край гнезда прибит.

Противоскользящее основание:

Противоскользящее основание из термопластичной резины TPV, твердость 75 Shore, черного цвета RAL 9011.

Устойчивость к маслам и жирам. Устанавливается вдавливанием.

Специальные запросы:

По запросу, при наличии объемов, вставки могут изготавливаться длиной под заказ.

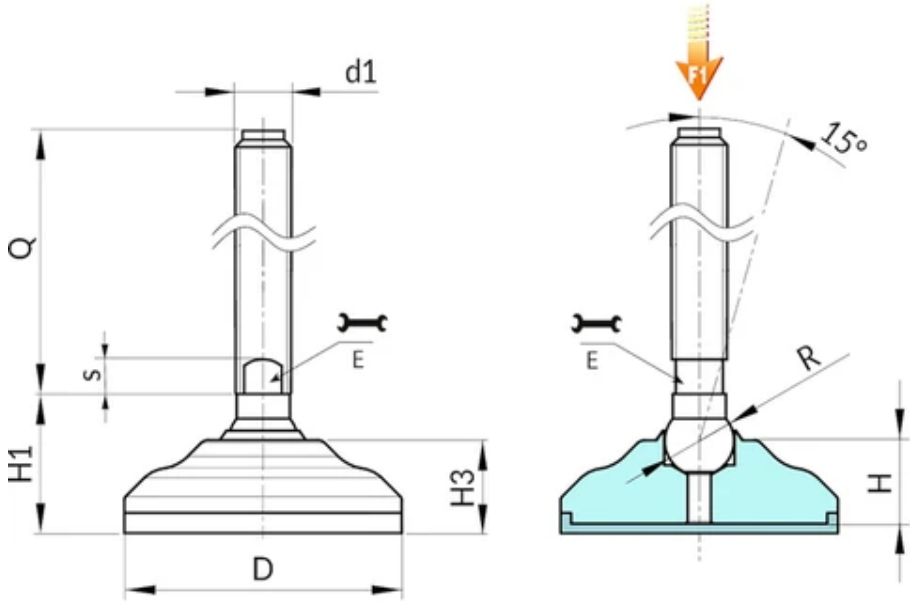

Версия P542: Опора из оцинкованной стали со стержнем типа B (с фрезерованной лыской под ключ) и шаровой головкой 12,5 - противоскользящее основание из термопластичной резины TPV

Код	Арт.	D	H	H1	H3	E	s	R	d1 6g	Q	Вес (г)	F1 (kN)
P54260.0008	P54260.VZM16X50	60	19.5	32	22	13	7	12.5	M16	50	352	23
P54260.0009	P54260.VZM16X70	60	19.5	32	22	13	7	12.5	M16	70	379	23
P54260.0010	P54260.VZM16X90	60	19.5	32	22	13	7	12.5	M16	90	405	23
P54260.0011	P54260.VZM16X110	60	19.5	32	22	13	7	12.5	M16	110	431	23
P54260.0012	P54260.VZM16X130	60	19.5	32	22	13	7	12.5	M16	130	457	23
P54260.0013	P54260.VZM16X150	60	19.5	32	22	13	7	12.5	M16	150	483	23
P54260.0014	P54260.VZM16X170	60	19.5	32	22	13	7	12.5	M16	170	509	23

Внимание: Указанная предельная нагрузка F1 меньше разрушающей нагрузки на 30%, при статическом нагружении.
По запросу при минимальном заказе 100 штук длина штыря может изготавливаться под заказ.

Версия P542CIN: Опора из нержавеющей стали - со стержнем типа B (с фрезерованной лыской под ключ) и шаровой головкой 12.5 - противоскользящее основание из термопластичной резины TPV

Код	Арт.	D	H	H1	H3	E	s	R	d1 6g	Q	Вес (г)	F1 (kN)
P54260.0001	P54260.INM16X50CIN	60	19.5	32	22	13	7	12.5	M16	50	352	23
P54260.0002	P54260.INM16X70CIN	60	19.5	32	22	13	7	12.5	M16	70	379	23
P54260.0003	P54260.INM16X90CIN	60	19.5	32	22	13	7	12.5	M16	90	405	23
P54260.0004	P54260.INM16X110CIN	60	19.5	32	22	13	7	12.5	M16	110	431	23
P54260.0005	P54260.INM16X130CIN	60	19.5	32	22	13	7	12.5	M16	130	457	23
P54260.0006	P54260.INM16X150CIN	60	19.5	32	22	13	7	12.5	M16	150	483	23

Код	Арт.	D	H	H1	H3	E	s	R	d1 6g	Q	Вес (г)	F1 (kN)
P54260.0007	P54260.INM16X170CIN	60	19.5	32	22	13	7	12.5	M16	170	509	23

Внимание: Указанная предельная нагрузка F1 меньше разрушающей нагрузки на 30%, при статическом нагружении.
По запросу при минимальном заказе 100 штук длина штыря может изготавливаться под заказ.