P532

BOTECO METAL LINE | +200° -40° | AVP | Aisi 303 | RoHS COMPLIANT

16

ОПОРА СТАЛЬНАЯ ЦЕЛЬНАЯ С ШАРНИРНЫМ СТЕРЖНЕМ ТИПА B И ШАРОВОЙ ГОЛОВКОЙ 12,4

Piedi metallo con stelo snodato

Материалы:

P532:

Основание опоры из выточенной автоматной стали.

P532CIN:

Основание опоры из выточенной нержавеющей стали (AISI 303).

Поверхность:

Гладк.

Цвет:

P532:

Стандартная синяя оцинковка.

P532CIN:

Натуральн.

Вставки:

P532:

Шарнирный резьбовой стержень (шаровая головка 12,5) с фрезерованной лыской под ключ (тип B) из оцинкованной стали (допуск резьбы 6g).

P532CIN:

Шарнирный резьбовой стержень (шаровая головка 12,5) с фрезерованной лыской под ключ (тип B) из нержавеющей стали (AISI 303) (допуск резьбы 6g).

Крепление стержня:

Недемонтируемый стержень. Шаровая головка не извлекается, так как край гнезда прибит.

Специальные запросы:

По запросу, при наличии объемов, вставки могут изготавливаться длиной под заказ.

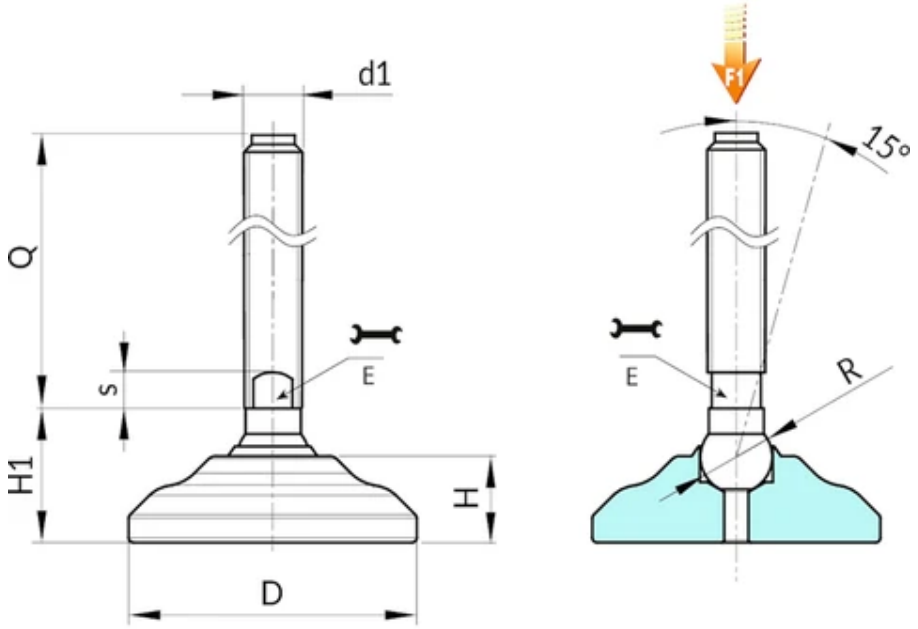

Версия P532: Опора из оцинкованной стали со стержнем типа B (с фрезерованной лыской под ключ) и шаровой головкой 12,5

Код	Арт.	D	H	H1	E	s	R	d1 6g	Q	Вес (г)	F1 (kN)
P53260.0008	P53260.VZM16X50	60	18	28	13	7	12.5	M16	50	338	23
P53260.0009	P53260.VZM16X70	60	18	28	13	7	12.5	M16	70	364	23
P53260.0010	P53260.VZM16X90	60	18	28	13	7	12.5	M16	90	390	23
P53260.0011	P53260.VZM16X110	60	18	28	13	7	12.5	M16	110	416	23
P53260.0012	P53260.VZM16X130	60	18	28	13	7	12.5	M16	130	442	23
P53260.0013	P53260.VZM16X150	60	18	28	13	7	12.5	M16	150	468	23
P53260.0014	P53260.VZM16X170	60	18	28	13	7	12.5	M16	170	494	23

Внимание: Указанная предельная нагрузка F1 меньше разрушающей нагрузки на 30%, при статическом нагружении.
По запросу при минимальном заказе 100 штук длина штыря может изготавливаться под заказ.

Версия P532CIN: Опора из нержавеющей стали со стержнем типа B (с фрезерованной лыской под ключ) и шаровой головкой 12,5

Код	Арт.	D	H	H1	E	s	R	d1 6g	Q	Вес (г)	F1 (kN)
P53260.0001	P53260.INM16X50CIN	60	18	28	13	7	12.4	M16	50	338	23
P53260.0002	P53260.INM16X70CIN	60	18	28	13	7	12.4	M16	70	364	23
P53260.0003	P53260.INM16X90CIN	60	18	28	13	7	12.4	M16	90	390	23
P53260.0004	P53260.INM16X110CIN	60	18	28	13	7	12.4	M16	110	416	23
P53260.0005	P53260.INM16X130CIN	60	18	28	13	7	12.4	M16	130	442	23
P53260.0006	P53260.INM16X150CIN	60	18	28	13	7	12.4	M16	150	468	23

Код	Арт.	D	H	H1	E	s	R	d1 6g	Q	Вес (г)	F1 (kN)
P53260.0007	P53260.INM16X170CIN	60	18	28	13	7	12.4	M16	170	494	23

Внимание: Указанная предельная нагрузка F1 меньше разрушающей нагрузки на 30%, при статическом нагружении.
По запросу при минимальном заказе 100 штук длина штыря может изготавливаться под заказ.