P531

BOTECO METAL LINE | +200° -40° | AVP | Aisi 303 | RoHS COMPLIANT

16

ОПОРА СТАЛЬНАЯ ЦЕЛЬНАЯ С ШАРНИРНЫМ СТЕРЖНЕМ ТИПА A И ШАРОВОЙ ГОЛОВКОЙ 15

Piedi metallo con stelo snodato

Материалы:

P531:

Основание опоры из выточенной автоматной стали.

P531CIN:

Основание опоры из выточенной нержавеющей стали (AISI 303).

Поверхность:

Гладк.

Цвет:

P531:

Стандартная синяя оцинковка.

P531CIN:

Натуральн.

Вставки:

P531:

Шарнирный резьбовой стержень (шаровая головка 15) с шестигранным основанием из оцинкованной стали (допуск резьбы 6g).

P531CIN:

Шарнирный резьбовой стержень (шаровая головка 15) с шестигранным основанием из нержавеющей стали (AISI 303) (допуск резьбы 6g).

Крепление стержня:

Недемонтируемый стержень. Шаровая головка не извлекается, так как край гнезда прибит.

Специальные запросы:

По запросу, при наличии объемов, вставки могут изготавливаться длиной под заказ.

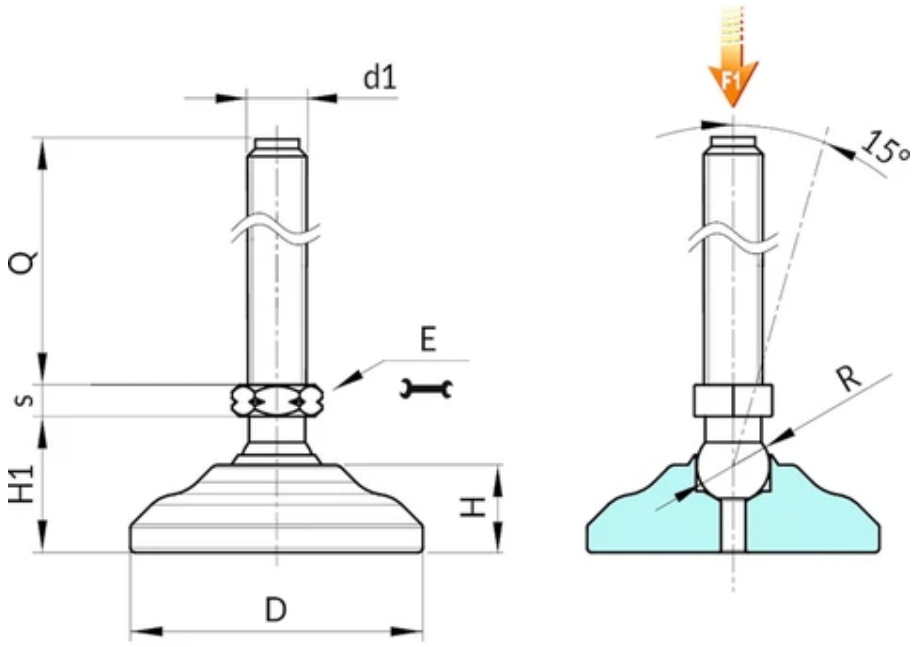

Версия P531: Опора из оцинкованной стали со стержнем типа A (с шестигранником) и шаровой головкой 15

Код	Арт.	D	H	H1	E	s	R	d1 6g	Q	Вес (г)	F1 (kN)
P53140.0019	P53140.VZM12X50	40	11.5	20	16	6.5	15	M12	50	166	33
P53140.0020	P53140.VZM12X70	40	11.5	20	16	6.5	15	M12	70	179	33
P53140.0021	P53140.VZM12X90	40	11.5	20	16	6.5	15	M12	90	194	33
P53140.0022	P53140.VZM12X110	40	11.5	20	16	6.5	15	M12	110	210	33
P53140.0023	P53140.VZM14X50	40	11.5	20	16	6.5	15	M14	50	178	33
P53140.0024	P53140.VZM14X70	40	11.5	20	16	6.5	15	M14	70	198	33
P53140.0025	P53140.VZM14X90	40	11.5	20	16	6.5	15	M14	90	219	33
P53140.0026	P53140.VZM14X110	40	11.5	20	16	6.5	15	M14	110	236	33
P53140.0027	P53140.VZM14X130	40	11.5	20	16	6.5	15	M14	130	253	33
P53140.0028	P53140.VZM14X150	40	11.5	20	16	6.5	15	M14	150	270	33
P53140.0029	P53140.VZM16X50	40	11.5	20	16	6.5	15	M16	50	194	50
P53140.0030	P53140.VZM16X70	40	11.5	20	16	6.5	15	M16	70	220	50
P53140.0031	P53140.VZM16X90	40	11.5	20	16	6.5	15	M16	90	246	50
P53140.0032	P53140.VZM16X110	40	11.5	20	16	6.5	15	M16	110	271	50
P53140.0033	P53140.VZM16X130	40	11.5	20	16	6.5	15	M16	130	297	50
P53140.0034	P53140.VZM16X150	40	11.5	20	16	6.5	15	M16	150	322	50
P53140.0035	P53140.VZM16X170	40	11.5	20	16	6.5	15	M16	170	350	50
P53140.0036	P53140.VZM16X190	40	11.5	20	16	6.5	15	M16	190	373	50
P53150.0019	P53150.VZM12X50	50	13.5	23	16	6.5	15	M12	50	229	33
P53150.0022	P53150.VZM12X70	50	13.5	23	16	6.5	15	M12	70	242	33

Код	Арт.	D	H	H1	E	s	R	d1 6g	Q	Вес (г)	F1 (kN)
P53150.0020	P53150.VZM12X90	50	13.5	23	16	6.5	15	M12	90	257	33
P53150.0021	P53150.VZM12X110	50	13.5	23	16	6.5	15	M12	110	273	33
P53150.0023	P53150.VZM14X50	50	13.5	23	16	6.5	15	M14	50	241	33
P53150.0024	P53150.VZM14X70	50	13.5	23	16	6.5	15	M14	70	261	33
P53150.0025	P53150.VZM14X90	50	13.5	23	16	6.5	15	M14	90	282	33
P53150.0026	P53150.VZM14X110	50	13.5	23	16	6.5	15	M14	110	299	33
P53150.0027	P53150.VZM14X130	50	13.5	23	16	6.5	15	M14	130	316	33
P53150.0028	P53150.VZM14X150	50	13.5	23	16	6.5	15	M14	150	333	33
P53160.0019	P53160.VZM12X50	60	18	28	16	6.5	15	M12	50	329	33
P53160.0020	P53160.VZM12X70	60	18	28	16	6.5	15	M12	70	342	33
P53160.0038	P53160.VZM12X90	60	18	28	16	6.5	15	M12	90	357	33
P53160.0021	P53160.VZM12X110	60	18	28	16	6.5	15	M12	110	373	33
P53160.0022	P53160.VZM14X50	60	18	28	16	6.5	15	M14	50	341	33
P53160.0023	P53160.VZM14X70	60	18	28	16	6.5	15	M14	70	361	33
P53160.0024	P53160.VZM14X90	60	18	28	16	6.5	15	M14	90	382	33
P53160.0025	P53160.VZM14X110	60	18	28	16	6.5	15	M14	110	399	33
P53160.0026	P53160.VZM14X130	60	18	28	16	6.5	15	M14	130	416	33
P53160.0027	P53160.VZM14X150	60	18	28	16	6.5	15	M14	150	433	33

Внимание: Указанная предельная нагрузка F1 меньше разрушающей нагрузки на 30%, при статическом нагружении.
По запросу при минимальном заказе 100 штук длина штыря может изготавливаться под заказ.

Версия P531CIN: Опора из нержавеющей стали со стержнем типа A - (с шестигранником) и шаровой головкой 15

Код	Арт.	D	H	H1	E	s	R	d1 6g	Q	Вес (г)	F1 (kN)
P53140.0001	P53140.INM12X50CIN	40	11.5	20	16	6.5	15	M12	50	166	33
P53140.0002	P53140.INM12X70CIN	40	11.5	20	16	6.5	15	M12	70	179	33
P53140.0003	P53140.INM12X90CIN	40	11.5	20	16	6.5	15	M12	90	194	33
P53140.0004	P53140.INM12X110CIN	40	11.5	20	16	6.5	15	M12	110	210	33
P53140.0005	P53140.INM14X50CIN	40	11.5	20	16	6.5	15	M14	50	178	33
P53140.0006	P53140.INM14X70CIN	40	11.5	20	16	6.5	15	M14	70	198	33
P53140.0007	P53140.INM14X90CIN	40	11.5	20	16	6.5	15	M14	90	219	33
P53140.0008	P53140.INM14X110CIN	40	11.5	20	16	6.5	15	M14	110	236	33
P53140.0009	P53140.INM14X130CIN	40	11.5	20	16	6.5	15	M14	130	253	33
P53140.0010	P53140.INM14X150CIN	40	11.5	20	16	6.5	15	M14	150	270	33
P53140.0011	P53140.INM16X50CIN	40	11.5	20	16	6.5	15	M16	50	194	50
P53140.0012	P53140.INM16X70CIN	40	11.5	20	16	6.5	15	M16	70	220	50
P53140.0013	P53140.INM16X90CIN	40	11.5	20	16	6.5	15	M16	90	246	50
P53140.0014	P53140.INM16X110CIN	40	11.5	20	16	6.5	15	M16	110	271	50
P53140.0015	P53140.INM16X130CIN	40	11.5	20	16	6.5	15	M16	130	297	50

Код	Арт.	D	H	H1	E	s	R	d1 6g	Q	Вес (г)	F1 (kN)
P53140.0016	P53140.INM16X150CIN	40	11.5	20	16	6.5	15	M16	150	322	50
P53140.0017	P53140.INM16X170CIN	40	11.5	20	16	6.5	15	M16	170	350	50
P53140.0018	P53140.INM16X190CIN	40	11.5	20	16	6.5	15	M16	190	373	50
P53150.0001	P53150.INM12X50CIN	50	13.5	23	16	6.5	15	M12	50	229	33
P53150.0002	P53150.INM12X70CIN	50	13.5	23	16	6.5	15	M12	70	242	33
P53150.0003	P53150.INM12X90CIN	50	13.5	23	16	6.5	15	M12	90	257	33
P53150.0004	P53150.INM12X110CIN	50	13.5	23	16	6.5	15	M12	110	273	33
P53150.0005	P53150.INM14X50CIN	50	13.5	23	16	6.5	15	M14	50	241	33
P53150.0006	P53150.INM14X70CIN	50	13.5	23	16	6.5	15	M14	70	261	33
P53150.0007	P53150.INM14X90CIN	50	13.5	23	16	6.5	15	M14	90	282	33
P53150.0008	P53150.INM14X110CIN	50	13.5	23	16	6.5	15	M14	110	299	33
P53150.0009	P53150.INM14X130CIN	50	13.5	23	16	6.5	15	M14	130	316	33
P53150.0010	P53150.INM14X150CIN	50	13.5	23	16	6.5	15	M14	150	333	33
P53150.0011	P53150.INM16X50CIN	50	13.5	23	16	6.5	15	M16	50	257	50
P53150.0012	P53150.INM16X70CIN	50	13.5	23	16	6.5	15	M16	70	283	50
P53150.0013	P53150.INM16X90CIN	50	13.5	23	16	6.5	15	M16	90	309	50
P53150.0014	P53150.INM16X110CIN	50	13.5	23	16	6.5	15	M16	110	334	50
P53150.0015	P53150.INM16X130CIN	50	13.5	23	16	6.5	15	M16	130	360	50
P53150.0016	P53150.INM16X150CIN	50	13.5	23	16	6.5	15	M16	150	385	50
P53150.0017	P53150.INM16X170CIN	50	13.5	23	16	6.5	15	M16	170	413	50
P53150.0018	P53150.INM16X190CIN	50	13.5	23	16	6.5	15	M16	190	436	50
P53160.0001	P53160.INM12X50CIN	60	18	28	16	6.5	15	M12	50	329	33
P53160.0002	P53160.INM12X70CIN	60	18	28	16	6.5	15	M12	70	342	33
P53160.0003	P53160.INM12X90CIN	60	18	28	16	6.5	15	M12	90	357	33
P53160.0004	P53160.INM12X110CIN	60	18	28	16	6.5	15	M12	110	373	33
P53160.0005	P53160.INM14X50CIN	60	18	28	16	6.5	15	M14	50	341	33
P53160.0037	P53160.INM14X70CIN	60	18	28	16	6.5	15	M14	70	361	33
P53160.0006	P53160.INM14X90CIN	60	18	28	16	6.5	15	M14	90	382	33
P53160.0007	P53160.INM14X110CIN	60	18	28	16	6.5	15	M14	110	399	33
P53160.0008	P53160.INM14X130CIN	60	18	28	16	6.5	15	M14	130	416	33
P53160.0009	P53160.INM14X150CIN	60	18	28	16	6.5	15	M14	150	433	33
P53160.0010	P53160.INM16X50CIN	60	18	28	16	6.5	15	M16	50	357	50
P53160.0011	P53160.INM16X70CIN	60	18	28	16	6.5	15	M16	70	383	50
P53160.0012	P53160.INM16X90CIN	60	18	28	16	6.5	15	M16	90	409	50
P53160.0013	P53160.INM16X110CIN	60	18	28	16	6.5	15	M16	110	434	50
P53160.0014	P53160.INM16X130CIN	60	18	28	16	6.5	15	M16	130	460	50
P53160.0015	P53160.INM16X150CIN	60	18	28	16	6.5	15	M16	150	485	50
P53160.0016	P53160.INM16X170CIN	60	18	28	16	6.5	15	M16	170	513	50
P53160.0017	P53160.INM16X190CIN	60	18	28	16	6.5	15	M16	190	536	50

Внимание: Указанная предельная нагрузка F1 меньше разрушающей нагрузки на 30%, при статическом нагружении.
По запросу при минимальном заказе 100 штук длина штыря может изготавливаться под заказ.