P335

+75° -40° AVP NR RoHS COMPLIANT

16

ВИБРООПОРА ФАСОННАЯ С РЕЗЬБОВЫМИ СТЕРЖНЕМ И ОТВЕРСТИЕМ

Antivibranti

Материалы:

Натуральная резина (NR).

Твердость резины:

Твердость 55 Shore A (допуск ± 5%).

Поверхность:

Гладк.

Цвет:

Черный (RAL 9011).

Вставки:

(1) Резьбовой болт из борсодержащей, оцинкованной стали (допуск резьбы 6g).

(2) Шайба из оцинкованной стали привариваемая.

(3) Втулка с глухим резьбовым отверстием из борсодержащей, оцинкованной стали (допуск резьбы 6H).

Специальные запросы:

По запросу, при минимальном заказе 100 штук, виброопоры могут поставляться с твердостью по 45 или 70 Shore A.

По запросу, при минимальном заказе 100 штук, виброопоры могут изготавливаться из другого материала:

P336=	SBR
P337=	NBR
P338=	EPDM

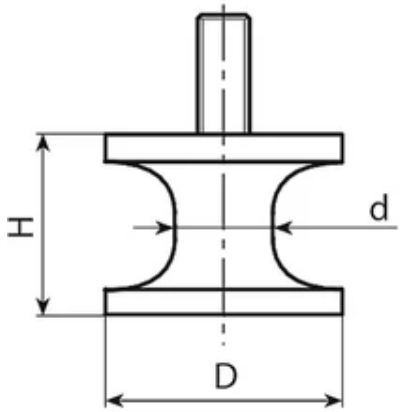

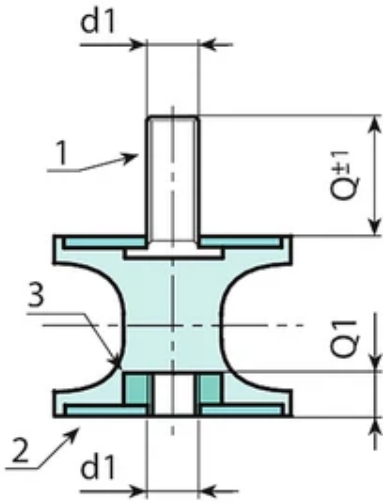

Код	Арт.	D	H	d	d1 6g/6H	Q	Q1
P335020.0001	P335020.F1510M0655	20	15	7	M6	16	6
P335025.0001	P335025.F2010M0655	25	20	10	M6	18	6
P335025.0002	P335025.F2017M0655	25	20	10	M6	18	6
P335030.0001	P335030.F2020M0855	30	20	17	M8	23	8
P335040.0001	P335040.F3019M0855	40	30	19	M8	23	8
P335040.0002	P335040.F3027M0855	40	30	27	M8	23	8
P335040.0004	P335040.F4835M0855	40	48	35	M8	23	8
P335050.0001	P335050.F3028M1055	50	30	28	M10	28	10
P335080.0001	P335080.F6060M1255	80	60	60	M12	37	12