O515

+180° -40° C20 RoHS COMPLIANT

15

ПЕТЛЯ ПРОСТАЯ ИЗ РЕЗАНОЙ СТАЛИ СО СКВОЗНЫМИ ОТВЕРСТИЯМИ

Cerniere in acciaio

Материалы:

(1) Резаная и согнутая сталь.

Поверхность:

Гладк.

Цвет:

(01) Эпоксидная порошковая покраска в черный цвет (RAL 9011).

(Z) Стандартная синяя оцинковка.

Вставки:

(3) Поворотная ось петли из нержавеющей стали (AISI 304).

(4) Распорная шайба между двумя картами – из натурального PA6.

Отверстия:

Сквозные вырубные отверстия.

Специальные Запросы:

Нет.

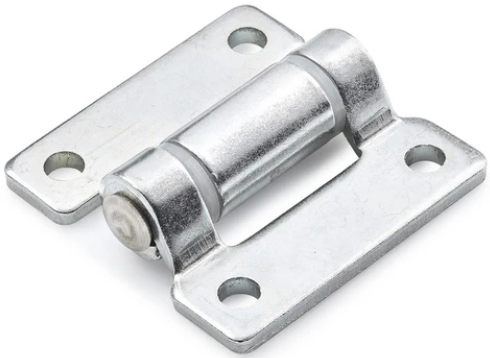

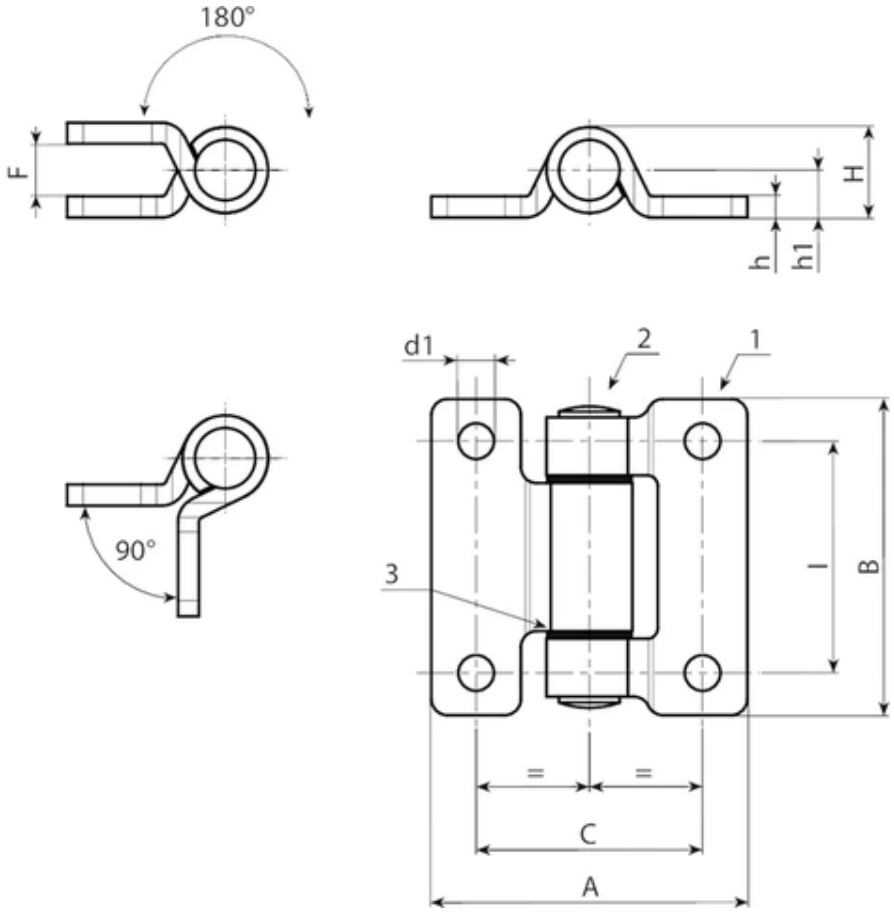

Версия с покраской черного цвета, код 01 в конце.

Код	Арт.	C	I	A	B	F	h	H	h1	d1	Вес (г)
O515040.0001	O515040.VG06.501	40	40	60	60	10	4	17	9	6,8	143

Оцинкованная версия, код Z в конце.

Код	Арт.	C	I	A	B	F	h	H	h1	d1	Вес (г)
O515040.0002	O515040.VG06.5Z	40	40	60	60	10	4	17	9	6,8	143