N251

NEW | +135° -30° | PA6 +G.F. | RoHS COMPLIANT

14 РУЧКА УПРАВЛЕНИЯ ЛЕПЕСТКОВАЯ ДЛЯ ПОТЕНЦИОМЕТРОВ С ФЛАНЦЕМ

Manicotti con numerazione

Материалы:

Ручка и фланец:

Усиленный полиамид.

Устойчивость к маслам и жирам.

Поверхность:

Ручка и фланец:

Сатинирован.

Цвет:

Ручка:

Черный (RAL 9011 код 01).

Фланец:

Черный (RAL 9011 код 01).

Сер. (RAL 7035 код 13).

Специальные запросы:

По запросу, при наличии объемов, изделия могут изготавливаться другого цвета, согласно таблице цветов на.

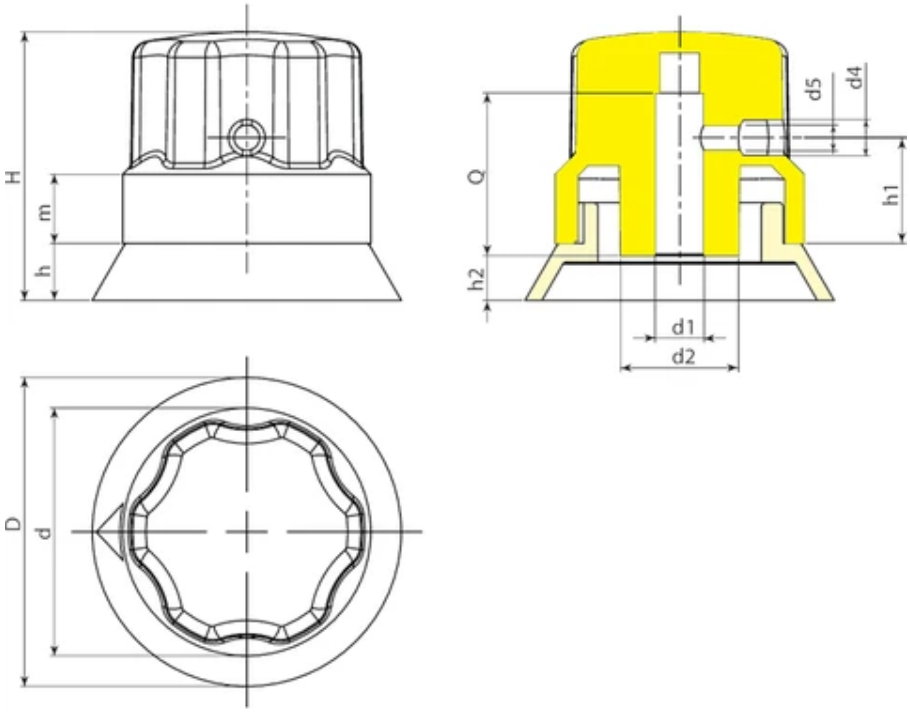

Исполнение с серым фланцем (RAL 7035, код 13) и черной стрелкой

Код	Арт.	D	H	h	m	d	d2	d4	d5	h1	h2	d1	Q	Вес (г)
N25130.0002	N25130.TG060113Z1	38	33	7	8,5	30,5	14,5	4,5	M4	13	5,5	6	20	17
N25130.0001	N25130.TG080113Z1	38	33	7	8,5	30,5	14,5	4,5	M4	13	5,5	8	20	16

Исполнение с черным фланцем (RAL 9011, код 01) и серой стрелкой

Код	Арт.	D	H	h	m	d	d2	d4	d5	h1	h2	d1	Q	Вес (г)
N25130.0004	N25130.TG060101Z1	38	33	7	8,5	30,5	14,5	4,5	M4	13	5,5	6	20	17
N25130.0003	N25130.TG080101Z1	38	33	7	8,5	30,5	14,5	4,5	M4	13	5,5	8	20	16