M229

+135° -30° | PA6 +G.F. | RoHS COMPLIANT

13

РУКОЯТКА ВРАЩАЮЩАЯСЯ “EUROMODEL” СО ШТЫРЕМ С ШЕСТИГРАННЫМ УГЛУБЛЕНИЕМ

Manici girevoli

Материалы:

Усиленный полиамид.

Устойчивость к маслам и жирам.

Поверхность:

Сатинирован.

Цвет:

Черный (RAL 9011).

Центральная пробка:

Серый полиамид (RAL 7035 код 13).

Другие цвета пробки:

Оранж. (RAL 2004 код 02).
Син. (RAL 5015 код 07).
Желт. (RAL 1021 код 10).
Красн. (RAL 3000 код 16).
Зелен. (RAL 6024 код 17).
Черный (RAL 9011 код 01).

Вращающаяся вставка:

M229:

Резьбовой вращающийся болт из оцинкованной стали с шестигранным углублением и латунной шайбой (допуск резьбы 6g).

M229CIN:

Резьбовой вращающийся болт из нержавеющей стали (AISI 303) с шестигранным углублением и латунной шайбой (допуск резьбы 6g).

Специальные запросы:

По запросу, при наличии объемов, изделия могут изготавливаться другого цвета (внимание: ограниченная гамма цветов), согласно таблице цветов на.

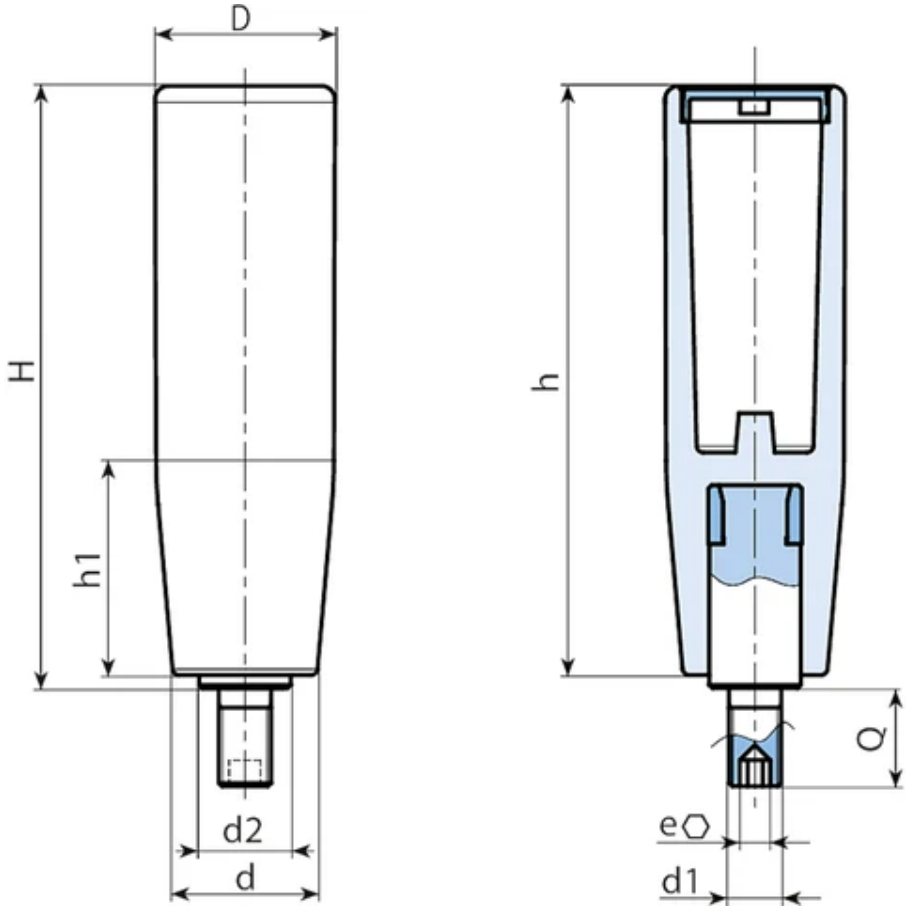

Версия M229: версия из оцинкованной стали.

Код	арт.	H	D	d	d2	e	h	h1	d1 6g	Q	Вес (г)
M22990.0002	M22990.TM10X150113	92,5	27,5	22,5	14	5	90,5	35	M10	15	78
M22990.0006	M22990.TM12X150113	92,5	27,5	22,5	14	5	90,5	35	M12	15	82

Версия M229CIN: версия из нержавеющей стали.

Код	арт.	H	D	d	d2	e	h	h1	d1 6g	Q	Вес (г)
M22990.0003	M22990.TM10X150113CIN	92,5	27,5	22,5	14	5	90,5	35	M10	15	78
M22990.0007	M22990.TM12X150113CIN	92,5	27,5	22,5	14	5	90,5	35	M12	15	82