KBASE

+135° -30°

PA6 +G.F.

RoHS COMPLIANT

11 ОСНОВАНИЕ МАХОВИКА УПРАВЛЕНИЯ С ГНЕЗДОМ ДЛЯ ИНДИКАТОРА И ОТВЕРСТИЕМ ДЛЯ УСТАНОВКИ РУКОЯТКИ

Volantini di manovra con sede per indicatore gravitazionale

Материалы:

Усиленный и стабилизированный полиамид.

Устойчивость к маслам и жирам.

Поверхность:

Сатинирован.

Цвет:

Черный (RAL 9011).

Вставка:

Втулка с гладким сквозным отверстием из оцинкованной стали (допуск отверстия H10).

Боковая вставка:

Латунная втулка со сквозным резьбовым отверстием.

Устанавливаемый индикатор:

Встраиваются гравитационные индикаторы серии K650 или K660. Индикатор используется только в вертикальном положении (горизонтальная ось машины). Индикатор и соответствующий установочный винт d7 приобретаются отдельно. Более подробная информация приведена на страницах артикулов K650 и K660.

(*) С помощью адаптера KS08050.T01 можно установить индикатор K650050.

Крепление:

Информацию о любых системах крепления, выполнении шпоночных пазов и/или квадратных отверстий см. технических примечаниях, прилагаемых к каталогу.

Специальные Запросы:

По запросу при минимальном заказе 50 штук вставки могут поставляться с отверстием d1 с допуском H7 и вороненой отделкой.

По запросу, при наличии объемов, вставки могут изготавливаться с отверстием d1 согласно чертежа.

По запросу, при наличии объемов, вставки могут изготавливаться из другого материала/с другим покрытием.

Индикатор заказывается отдельно

По запросу, при наличии объемов, гнездо индикатора может быть изменено.

Соответствие диаметров/индикаторов

d5=50 --> K650050

d5=80 --> K650080 или K660080

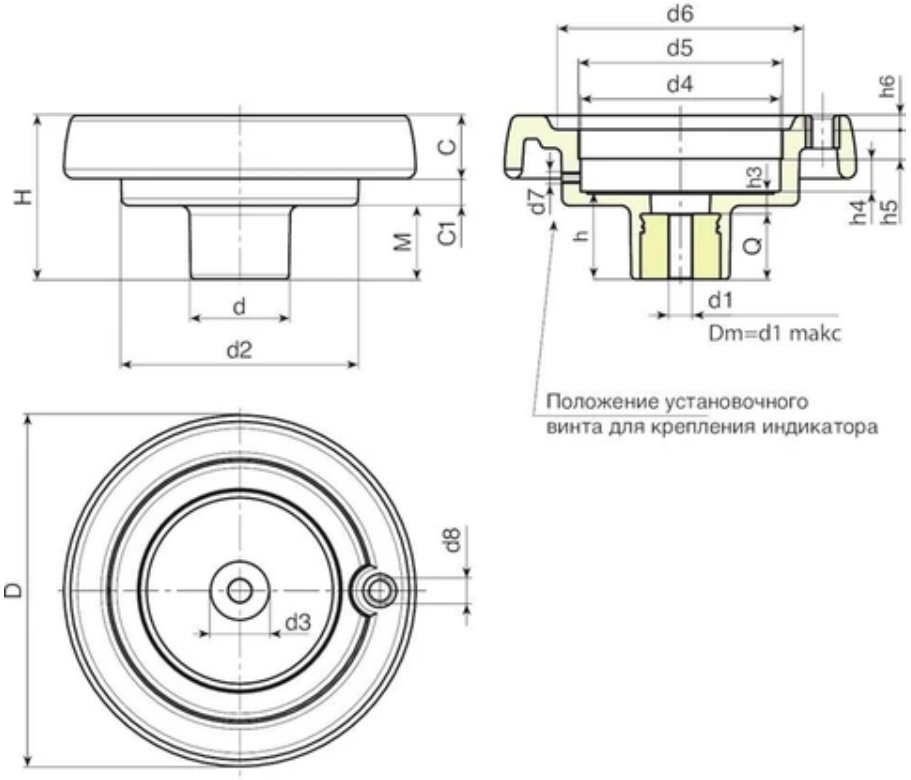

Код	арт.	D	H	d	d2	M	C	C1	d3	d4	d5	d6	d7	d8	h	h3	h4
K087.T050P5.801P	K087.T050P5.801P	86	53	32	62	21	17	15	20	50,8	50	63	M6	M6	26,5	6,5	11,5
K100.T050P6.801P	K100.T050P6.801P	99	55,5	32	63	23,5	20,5	11,5	20	50,8	50	68	M6	M6	29	9	11,5
K130.T080P6.801P	K130.T080P6.801P	130	65,5	42	98	28,5	23,5	13,5	29	85,2	80*	90	M6	M8	34	10	13,5
K150.T080P6.801P	K150.T080P6.801P	149	69	42	101	31	25,5	12,5	29	85,2	80*	106	M6	M10	37	9	13,5
K175.T080P6.801P	K175.T080P6.801P	174	73	41	114	30	31,5	11,5	26	85,2	80*	126	M6	M10	39	11	13,5
K200.T080P6.801P	K200.T080P6.801P	201	71	46	136	24,5	32	14,5	30	85,2	80*	145	M6	M10	35	12	13,6

Внимание: При минимальном заказе 50 штук диаметр d1 может изготавливаться под заказ (допуск оцинкованного отверстия – H10, вороненого – H7).
Dm = Восстановительный максимальный диаметр, который можно получить (расширение).

Код	арт.	h5	h6	Dm	d1	Q	Вес (г)
K087.T050P5.801P	K087.T050P5.801P	12	3	12	5,8	20	155
K100.T050P6.801P	K100.T050P6.801P	12	3,5	12	6,8	20	170
K130.T080P6.801P	K130.T080P6.801P	12,5	5	20	6,8	24	350
K150.T080P6.801P	K150.T080P6.801P	12,5	6,5	20	6,8	28	430
K175.T080P6.801P	K175.T080P6.801P	12,5	8	20	6,8	28	650
K200.T080P6.801P	K200.T080P6.801P	12,5	10	22	6,8	23	810

Внимание: При минимальном заказе 50 штук диаметр d1 может изготавливаться под заказ (допуск оцинкованного отверстия – H10, вороненого – H7).

Dm = Восстановительный максимальный диаметр, который можно получить (расширение).