K907

+135° -30°

PA6 +G.F.

RoHS COMPLIANT

11

МАХОВИК УПРАВЛЕНИЯ ПОЛНОТЕЛЫЙ С ГНЕЗДОМ ДЛЯ ИНДИКАТОРА И ПОВОРОТНОЙ РУКОЯТКОЙ M145

Volantini di manovra con sede per indicatore gravitazionale

Материалы:

Усиленный и стабилизированный полиамид.

Устойчивость к маслам и жирам.

Поверхность:

Сатинирован.

Цвет:

Черный (RAL 9011).

Вставка:

Втулка с гладким сквозным отверстием из оцинкованной стали (допуск отверстия H10).

Боковая вставка:

Латунная втулка со сквозным резьбовым отверстием.

Боковая рукоятка:

Поворотная рукоятка арт. M145.

Устанавливаемый индикатор:

Встраиваются гравитационные индикаторы серии K650 или K660. Индикатор используется только в вертикальном положении (горизонтальная ось машины). Индикатор и соответствующий установочный винт d7 приобретаются отдельно. Более подробная информация приведена на страницах артикулов K650 и K660.

(*) С помощью адаптера KS08050.T01 можно установить индикатор K650050.

Крепление:

Информацию о любых системах крепления, выполнении шпоночных пазов и/или квадратных отверстий см. технических примечаниях, прилагаемых к каталогу.

Специальные Запросы:

По запросу при минимальном заказе 50 штук вставки могут поставляться с отверстием d1 с допуском H7 и вороненой отделкой.

По запросу, при наличии объемов, вставки могут изготавливаться с отверстием d1 согласно чертежа.

По запросу, при наличии объемов, вставки могут изготавливаться из другого материала/с другим покрытием.

Индикатор заказывается отдельно

По запросу, при наличии объемов, гнездо индикатора может быть изменено.

Соответствие диаметров/индикаторов

d5=50 --> K650050

d5=80 --> K650080 или K660080

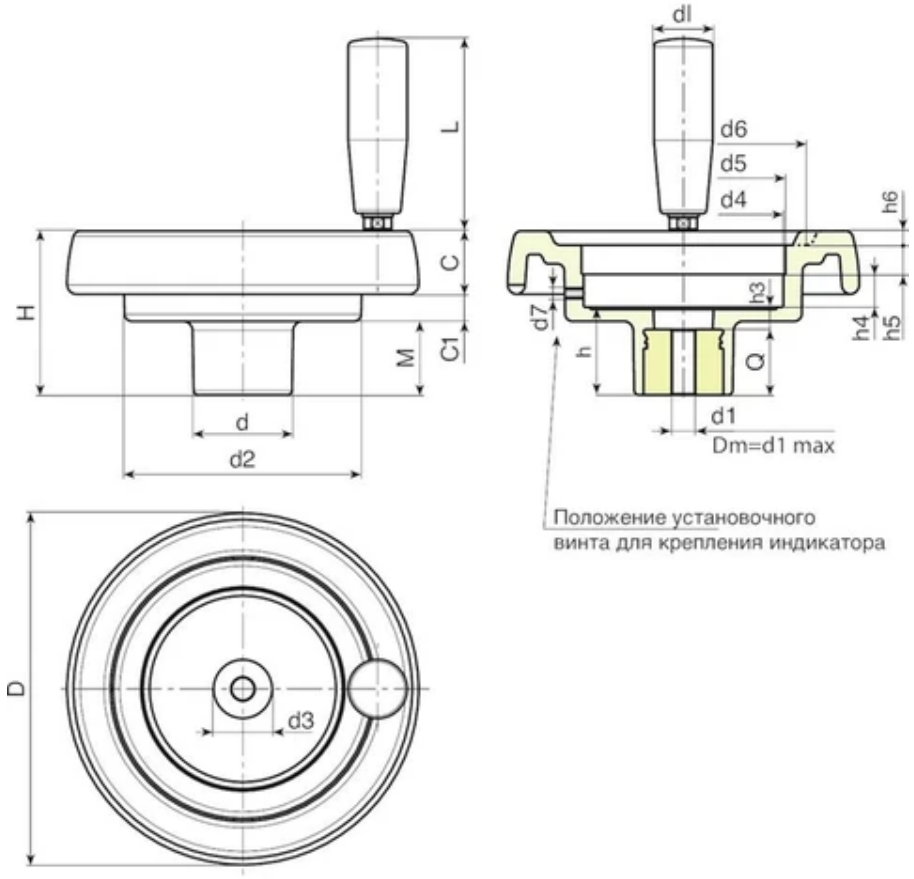

Код	арт.	D	H	d	d2	M	C	C1	d3	d4	d5	d6	d7	h	h3	h4	h5
K907087.0001	K907087.T050P5.801P	86	53	32	62	21	17	15	20	50.8	50	63	M6	26.5	6.5	11.5	12
K907100.0002	K907100.T050P6.801P	99	55.5	32	63	23.5	20.5	11.5	20	50.8	50	68	M6	29	9	11.5	12
K907130.0001	K907130.T080P6.801P	130	65.5	42	98	28.5	23,5	13,5	29	85,2	80*	90	M6	34	10	13.5	12.5
K907150.0001	K907150.T080P6.801P	149	69	42	101	31	25.5	12.5	29	85,2	80*	106	M6	37	9	13.5	12.5
K907175.0001	K907175.T080P6.801P	174	73	41	114	30	31,5	11.5	26	85,2	80*	126	M6	39	11	13,5	12,5
K907200.0001	K907200.T080P6.801P	201	71	46	136	24,5	32	14,5	30	85,2	80*	145	M6	35	12	13.6	12.5

Внимание: При минимальном заказе 50 штук диаметр d1 может изготавливаться под заказ (допуск оцинкованного отверстия – H10, вороненого – H7).
Dm = Восстановительный максимальный диаметр, который можно получить (расширение).

Код	арт.	h6	dl	L	Dm	d1	Q	Вес (г)
K907087.0001	K907087.T050P5.801P	3	20	55	12	5.8	20	187
K907100.0002	K907100.T050P6.801P	3.5	20	55	12	6.8	20	205
K907130.0001	K907130.T080P6.801P	5	23	66	20	6.8	24	424

Код	арт.	h6	dl	L	Dm	d1	Q	Вес (г)
K907150.0001	K907150.T080P6.801P	6.5	25	76	20	6.8	28	516
K907175.0001	K907175.T080P6.801P	8	25	87	20	6.8	28	745
K907200.0001	K907200.T080P6.801P	10	27	87	22	6.8	23	900

Внимание: При минимальном заказе 50 штук диаметр d1 может изготавливаться под заказ (допуск оцинкованного отверстия – H10, вороненого – H7).
Dm = Восстановительный максимальный диаметр, который можно получить (расширение).