K903

+135° -30° | PA6 +G.F. | RoHS COMPLIANT

11

МАХОВИК УПРАВЛЕНИЯ ПОЛНОТЕЛЫЙ С ГНЕЗДОМ ДЛЯ ИНДИКАТОРА, С ПОВОРОТНОЙ РУКОЯТКОЙ И ФИКСИРУЮЩЕЙ РУЧКОЙ

Volantini di manovra con sede per indicatore gravitazionale

Материалы:

Усиленный и стабилизированный полиамид.

Устойчивость к маслам и жирам.

Поверхность:

Сатинирован.

Цвет:

Черный (RAL 9011).

Вставка:

Втулка с гладким сквозным отверстием из оцинкованной стали (допуск отверстия H10).

Устанавливаемый индикатор:

Встраиваются гравитационные индикаторы серии K650 или K660. Индикатор используется только в вертикальном положении (горизонтальная ось машины). Индикатор и соответствующий установочный винт d7 приобретаются отдельно. Более подробная информация приведена на страницах артикулов K650 и K660.

(*) С помощью адаптера KS08050.T01 можно установить индикатор K650050.

Боковая вставка:

Латунная втулка со сквозным резьбовым отверстием.

Боковая рукоятка:

Поворотная рукоятка арт. M144.

Маховик крепления:

Цилиндрический маховик G793-36 с резьбовым болтом.

Крепление:

Информацию о любых системах крепления, выполнении шпоночных пазов и/или квадратных отверстий см. технических примечаниях, прилагаемых к каталогу.

Специальные Запросы:

По запросу при минимальном заказе 50 штук вставки могут поставляться с отверстием d1 с допуском H7 и вороненой отделкой.

По запросу, при наличии объемов, вставки могут изготавливаться с отверстием d1 согласно чертежа.

По запросу, при наличии объемов, вставки могут изготавливаться из другого материала/с другим покрытием.

Индикатор заказывается отдельно

По запросу, при наличии объемов, гнездо индикатора может быть изменено.

Соответствие диаметров/индикаторов

d5=50 --> K650050

d5=80 --> K650080 или K660080

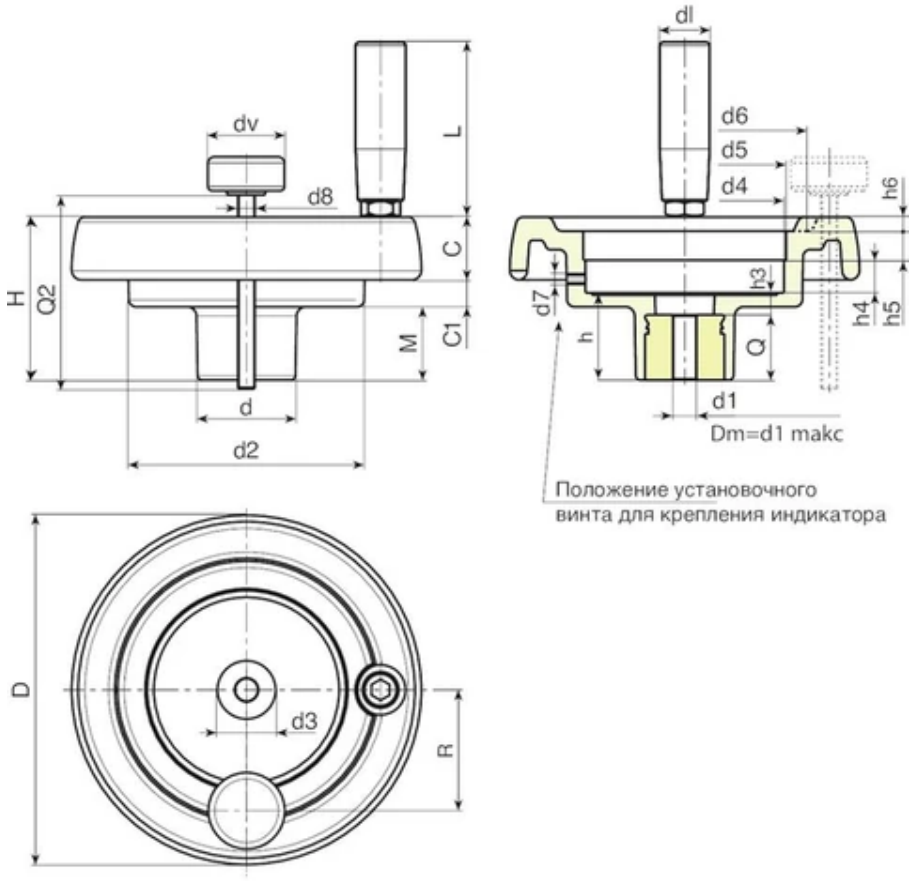

Код	арт.	D	H	d	d2	M	C	C1	d3	d4	d5	d6	d7	h	h3	h4	h5
K903130.0002	K903130.T080P6.801P	130	65.5	42	98	87.5	23,5	13,5	29	85.2	80*	90	M6	34	10	13.5	12.5
K903150.0001	K903150.T080P6.801P	149	69	42	101	31	25.5	12.5	29	85.2	80*	106	M6	37	9	13.5	12.5
K903175.0001	K903175.T080P6.801P	174	73	41	114	30	31.5	11.5	26	85.2	80*	126	M6	39	11	13.5	12.5
K903200.0001	K903200.T080P6.801P	201	71	46	136	24.5	32	14.5	30	85.2	80*	145	M6	35	12	13.6	12.5

Внимание: При минимальном заказе 50 штук диаметр d1 может изготавливаться под заказ (допуск оцинкованного отверстия – H10, вороненого – H7).
Dm = Восстановительный максимальный диаметр, который можно получить (расширение).
Q2 = По запросу.
dv = 36 mm. (K903130 dv=32 mm.)

Код	арт.	h6	R	d8	dl	L	Dm	d1	Q	Вес (г)
K903130.0002	K903130.T080P6.801P	5	54	M8	21	65	20	6.8	24	426
K903150.0001	K903150.T080P6.801P	6.5	57	M8	23	76	20	6.8	28	555

Код	арт.	h6	R	d8	dl	L	Dm	d1	Q	Вес (г)
K903175.0001	K903175.T080P6.801P	8	60	M8	25	86	20	6.8	28	782
K903200.0001	K903200.T080P6.801P	10	74	M8	25	86	22	6.8	23	950

Внимание: При минимальном заказе 50 штук диаметр d1 может изготавливаться под заказ (допуск оцинкованного отверстия – H10, вороненого – H7).
Dm = Восстановительный максимальный диаметр, который можно получить (расширение).
Q2 = По запросу.
dv = 36 mm. (K903130 dv=32 mm.)