K900

+135° -30° | PA6 +G.F. | RoHS COMPLIANT

11 МАХОВИК УПРАВЛЕНИЯ ПОЛНОТЕЛЫЙ С ГНЕЗДОМ ДЛЯ ИНДИКАТОРА

Volantini di manovra con sede per indicatore gravitazionale

Материалы:

Усиленный и стабилизированный полиамид.

Устойчивость к маслам и жирам.

Поверхность:

Сатинирован.

Цвет:

Черный (RAL 9011).

Вставка:

Втулка с гладким сквозным отверстием из оцинкованной стали (допуск отверстия H10).

Устанавливаемый индикатор:

Встраиваются гравитационные индикаторы серии K650 или K660. Индикатор используется только в вертикальном положении (горизонтальная ось машины). Индикатор и соответствующий установочный винт d7 приобретаются отдельно. Более подробная информация приведена на страницах артикулов K650 и K660.

Устойчивость к маслам и жирам.

(*) С помощью адаптера KS08050.T01 можно установить индикатор K650050.

Крепление:

Информацию о любых системах крепления, выполнении шпоночных пазов и/или квадратных отверстий см. технических примечаниях, прилагаемых к каталогу.

Специальные Запросы:

По запросу при минимальном заказе 50 штук вставки могут поставляться с отверстием d1 с допуском H7 и вороненой отделкой.

По запросу, при наличии объемов, вставки могут изготавливаться с отверстием d1 согласно чертежа.

По запросу, при наличии объемов, вставки могут изготавливаться из другого материала/с другим покрытием.

Индикатор заказывается отдельно

По запросу, при наличии объемов, гнездо индикатора может быть изменено.

Соответствие диаметров/индикаторов

d5=50 --> K650050

d5=80 --> K650080 или K660080

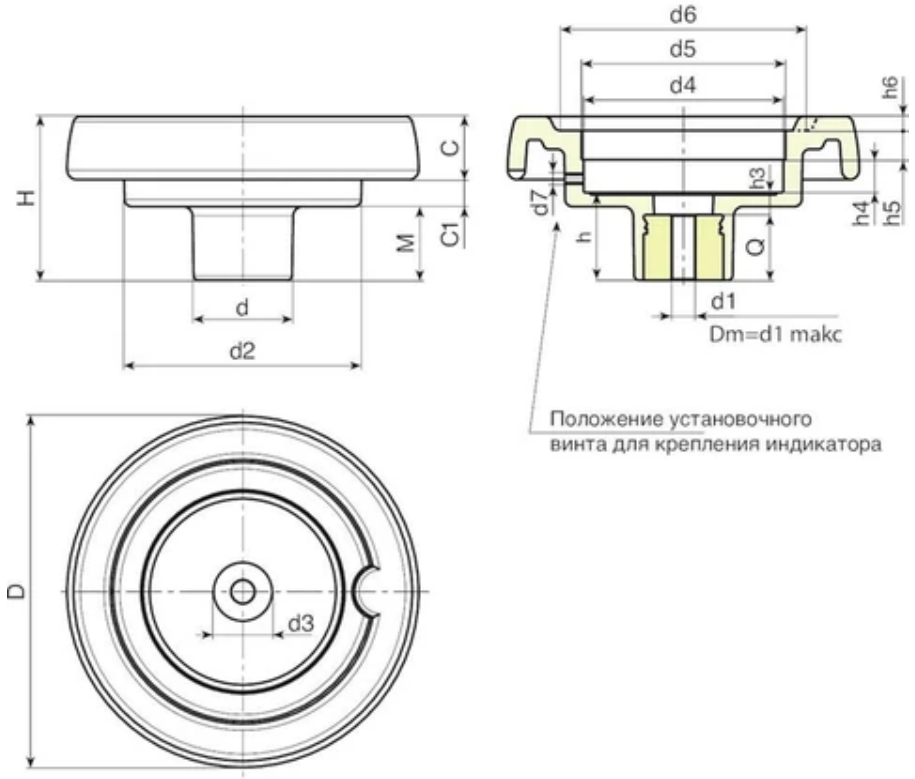

Код	арт.	D	H	d	d2	M	C	C1	d3	d4	d5	d6	d7	h	h3	h4	h5
K900087.0004	K900087.T050P5.801P	86	53	32	62	21	17	15	20	50.8	50	63	M6	26.5	6.5	11.5	12
K900100.0003	K900100.T050P6.801P	99	55.5	32	63	23.5	20.5	11.5	20	50.8	50	68	M6	29	9	11.5	12
K900130.0005	K900130.T080P6.801P	130	65.5	42	98	28.5	23,5	13,5	29	85.2	80*	90	M6	34	10	13.5	12.5
K900150.0002	K900150.T080P6.801P	149	69	42	101	31	25.5	12.5	29	85.2	80*	106	M6	37	9	13.5	12.5
K900175.0002	K900175.T080P6.801P	174	73	41	114	30	31.5	11.5	26	85.2	80*	126	M6	39	11	13.5	12.5
K900200.0001	K900200.T080P6.801P	201	71	46	136	24.5	32	14.5	30	85.2	80*	145	M6	35	12	13.5	13.6

Код	арт.	h6	Dm	d1	Q	Вес (г)
K900087.0004	K900087.T050P5.801P	3	12	5.8	20	155
K900100.0003	K900100.T050P6.801P	3.5	12	6.8	20	170
K900130.0005	K900130.T080P6.801P	5	20	6.8	24	350
K900150.0002	K900150.T080P6.801P	6.5	20	6.8	28	430
K900175.0002	K900175.T080P6.801P	8	20	6.8	28	650
K900200.0001	K900200.T080P6.801P	10	22	6,8	23	810