K590

+80° -0° | PA6 | Zamak | RoHS COMPLIANT

11 ПАНЕЛЬ ДЛЯ КРЕПЛЕНИЯ ИНДИКАТОРА ПОЛОЖЕНИЯ

Blocchetti numeratori ed accessori

Материалы:

Панель:

Литой под давлением цинковый сплав (Zamak).

Рычаг:

Полиамид, армированный стекловолокном. См. данные арт. A580.

Поверхность:

Панель:

Гладк. Эпоксидная порошковая покраска.

Рычаг:

Сатинирован.

Цвет:

Черн. (RAL 9011).

Системы крепления:

Винт с цилиндрической головкой и шестигранным углублением под ключ (TCCE) M4 из оцинкованной стали.

Совместимость:

K590047: Для индикатора положения K610047.

K590067: Для индикатора положения K620067.

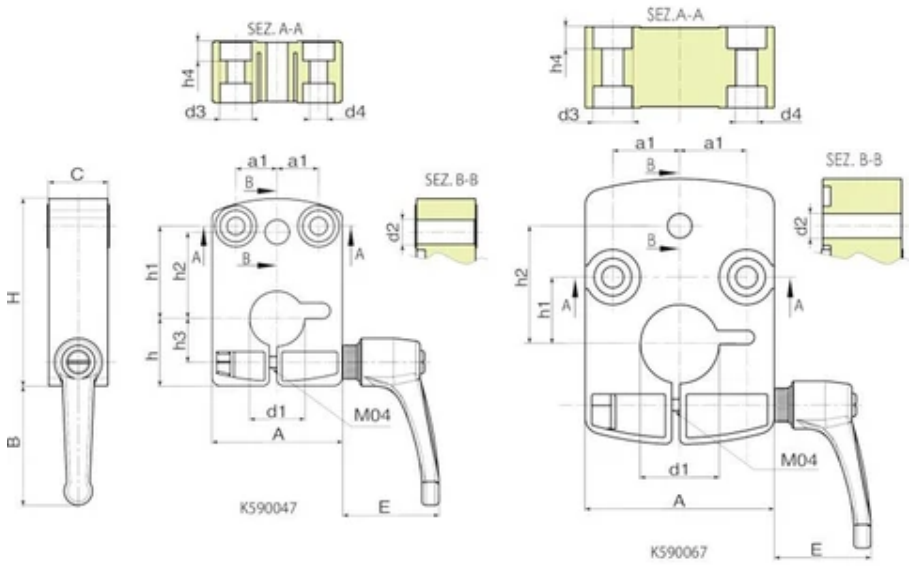

Код	арт.	H	A	C	B	E	a1	h	h1	h2	h3	h4	d2	d3	d4	d1	Вес (г)
K590047.0001	K590047.TD14P1	47,5	33	15	38	33	10.5	17	23.5	22	11	4.9	6.2	8	4.5	14	105
K590067.0001	K590067.TD20P1	67.4	48	20	34	33	17	-	17	30	-	5.5	6.2	10	5.5	20	165