K406

+135° -30°

PA6 +G.F.

RoHS COMPLIANT

11 МАХОВИК СО СПИЦАМИ, С РУЧКОЙ И ГНЕЗДОМ ДЛЯ ИНДИКАТОРА

Volantini di manovra con sede per indicatore gravitazionale

Материалы:

Усиленный и стабилизированный полиамид.
Устойчивость к маслам и жирам.

Поверхность:

Сатинирован.

Цвет:

Черный (RAL 9011).

Основная Вставка:

Втулка с гладким сквозным отверстием из оцинкованной стали (допуск отверстия H10).

Боковая вставка:

Втулка латунная со сквозным резьбовым отверстием.

(+) Шестигранная втулка со сквозным резьбовым отверстием из вороненой стали. Крепление с помощью вороненого винта с полукруглой головкой ISO 7838.

Ступица:

Полнотелая ступица.

(*) Полая ступица.

Устанавливаемый индикатор:

Гравитационный индикатор диаметром 50 мм и 80 мм (модели K650-K660). Индикатор используется только в вертикальном положении (горизонтальная ось машины). Индикатор приобретается отдельно. Для более подробной информации см. артикул K650.

Крепление индикатора:

Индикатор крепится с помощью резьбового установочного винта M05, который вставляется в отверстие (установочный винт входит в комплект поставки адаптера).

Крепление маховика:

Маховик крепится к валу с помощью установочного винта (не входит в комплект поставки), который вставляется в резьбовое отверстие d2.

Специальные Запросы:

По запросу при минимальном заказе 50 штук вставки могут поставляться с отверстием d1 с допуском H7 и вороненой отделкой.

По запросу, при наличии объемов, вставки могут изготавливаться с отверстием d1 согласно чертежа.

По запросу, при наличии объемов, вставки могут изготавливаться из другого материала.

По запросу маховики могут поставляться в комплекте с индикатором (не монтирован для транспортировки).

Соответствие диаметров/индикаторов

d5=52,4 --> K650050

d5=87,4 --> K650080 или K660080

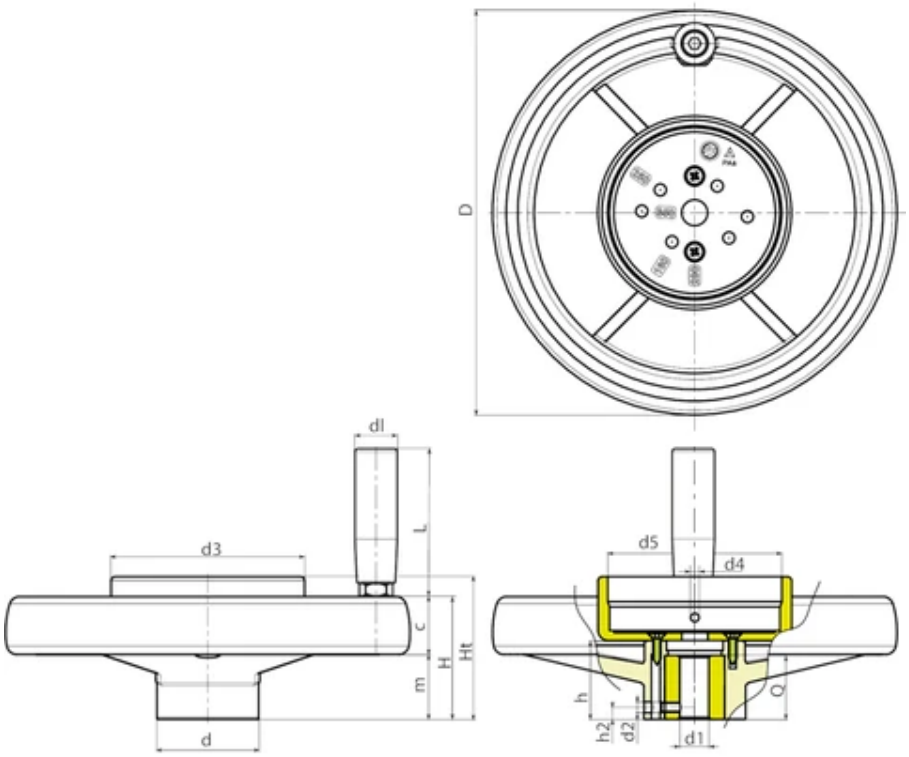

Код	арт.	D	d	m	c	H	Ht	h	h2	d2	d3	d4	d5	Dm	d1 H10	dl	L
K406130.0001	K406130.T050D0801	129	32	32	18	50	65.5	36	8	M5	62	M5	52,4	18	8	21	65
K406160.0001	K406160.T050D0801	159	40	34	23	57	69	40.5	8	M5	62	M5	52,4	22	8	23	76
K406160.0002	K406160.T080D0801	159	40	34	23	57	72	40.5	8	M5	97	M5	87,4	22	8	23	76
K406200.0001	K406200.T080D0801	198	51	33	28.5	61.5	71	39.5	8	M5	97	M5	87,4	22	8 (*)	23	76
K406250.0001	K406250.T080D0801	252	55.5	38.5	31.5	70	79	47	8	M5	97	M5	87,4	28	8 (*)	25	86
K406350.0002	K406350.T080D0801	346	67.5	43.5	36.5	80	81.5	49.5	8	M5	97	M5	87,4	30	8 (*+)	25	86

Внимание: При минимальном заказе 50 штук диаметр d1 может изготавливаться под заказ (допуск оцинкованного отверстия – H10, вороненого – H7).
Dm = Восстановительный максимальный диаметр, который можно получить (расширение).

Код	арт.	Q	Вес (г)
K406130.0001	K406130.T050D0801	24	370
K406160.0001	K406160.T050D0801	32	532
K406160.0002	K406160.T080D0801	32	553

Код	арт.	Q	Вес (г)
K406200.0001	K406200.T080D0801	32	795
K406250.0001	K406250.T080D0801	36	1125
K406350.0002	K406350.T080D0801	32	1725

Внимание: При минимальном заказе 50 штук диаметр d1 может изготавливаться под заказ (допуск оцинкованного отверстия – H10, вороненого – H7).
Dm = Восстановительный максимальный диаметр, который можно получить (расширение).