K150

+135° -30°

PA6 +G.F.

RoHS COMPLIANT

11 РУЧКА РИФЛЕНАЯ ДЛЯ ИНДИКАТОРА

Pomelli con sede per indicatore gravitazionale

Материалы:

Усиленный полиамид. Устойчивость к маслам и жирам.

Поверхность:

Сатинирован.

Цвет:

Черный (RAL 9011).

Устанавливаемый индикатор:

Гравитационный индикатор, модель K650050. Индикатор используется только в вертикальном положении (горизонтальная ось машины). Индикатор приобретается отдельно. Для более подробной информации см. артикул K650.

ВНИМАНИЕ:

При заказе укажите следующую информацию и выберите соответствующую букву, которая будет включена в код:

Направление вращения

O= увеличение значений при вращении по часовой стрелке. A= увеличение значений при вращении против часовой стрелки.

Передаточное отношение и соответствующая шкала:

Выберите требуемое передаточное отношение, решив, какое число должна указывать большая черная стрелка после того, как ручка сделает полный оборот. Градуированная шкала будет пропорциональна выбранному отношению. Отношение 12 будет иметь шкалу от 0 до 12.

Вставка:

Втулка с гладким сквозным отверстием из оцинкованной стали (допуск отверстия H10).

Крепление:

Ручка крепится к валу посредством радиального резьбового отверстия (d2) (установочный винт не входит в комплект поставки).

Специальные Запросы:

По запросу при минимальном заказе 50 штук вставки могут поставляться с отверстием d1 с допуском H7 и вороненой отделкой.

По запросу, при наличии объемов, вставки могут изготавливаться с отверстием d1 согласно чертежа.

По запросу, при наличии объемов, вставки могут изготавливаться из другого материала.

Соответствие диаметров/индикаторов

d3=52,4 --> K650050

d3=66,8 --> K650070

d3=87,4 --> K650080 или K660080

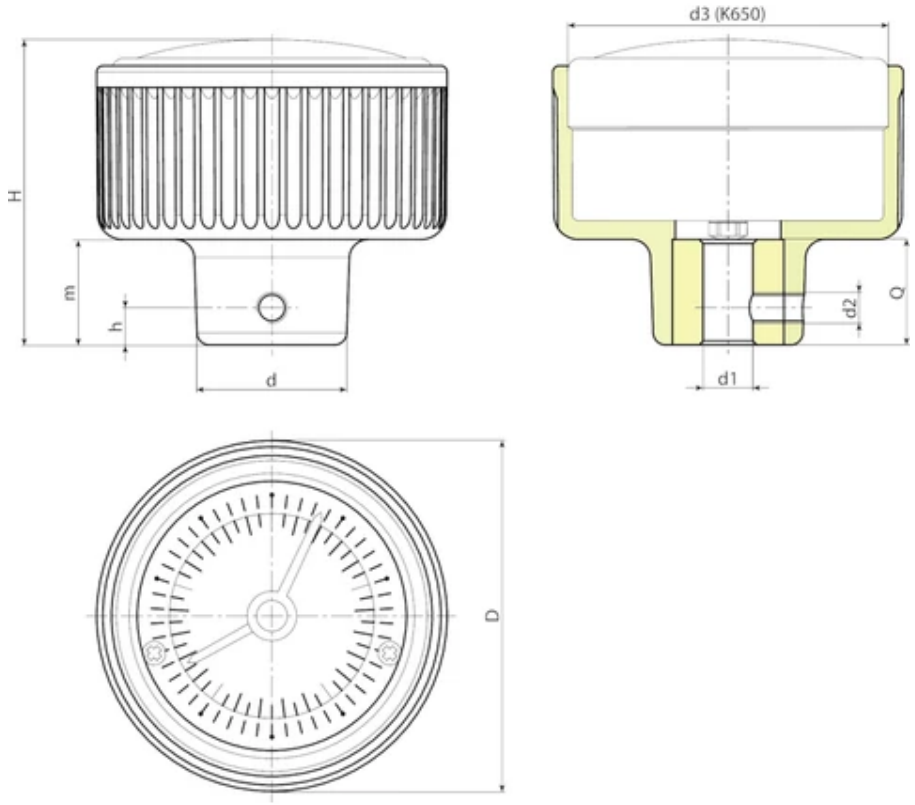

Код	арт.	D	d	H	h	m	d3	d2	d1 H10	dm	Q	Вес (г)
-	K150057.TD0801...	57	24	50	6	17	52,4	M5	8	12	16	105
-	K150057.TD1001...	57	24	50	6	17	52,4	M5	10	12	16	104
-	K150057.TD1201...	57	24	50	6	17	52,4	M5	12	12	16	103
-	K150072.TD0801...	72	28	56	6	21	66,8	M5	8	12	20	165
-	K150072.TD1001...	72	28	56	6	21	66,8	M5	10	12	20	163
-	K150072.TD1201...	72	28	56	6	21	66,8	M5	12	12	20	161
-	K150094.TD1001...	94	36	60	6	24	87,4	M5	10	15	24	376
-	K150094.TD1201...	94	36	60	6	24	87,4	M5	12	15	24	373
-	K150094.TD1401...	94	36	60	6	24	87,4	M5	14	15	24	370