J305

+135° -30° | PA6 +G.F. | RoHS COMPLIANT

10 КУЛАЧОК ПЛАСТИКОВЫЙ ДЛЯ ПРОСТОГО ЗАПИРАНИЯ

Chiusure in plastica

Этот кулачок предназначен для сочетания с маховичком со штырем. Устройство в сборе, как показано на рисунке рядом, представляет собой простую задвижку для дверей. При повороте маховичка поворачивается также кулачок, который в силу спиральной конструкции меняет толщину захвата и фиксируется на двери.

Материалы:

Усиленный полиамид.

Устойчивость к маслам и жирам.

Поверхность:

Сатинирован.

Цвет:

Черный (RAL 9011).

Вставки:

Втулка латунная со сквозным резьбовым отверстием (допуск резьбы 6H).

Специальные Запросы:

Нет.

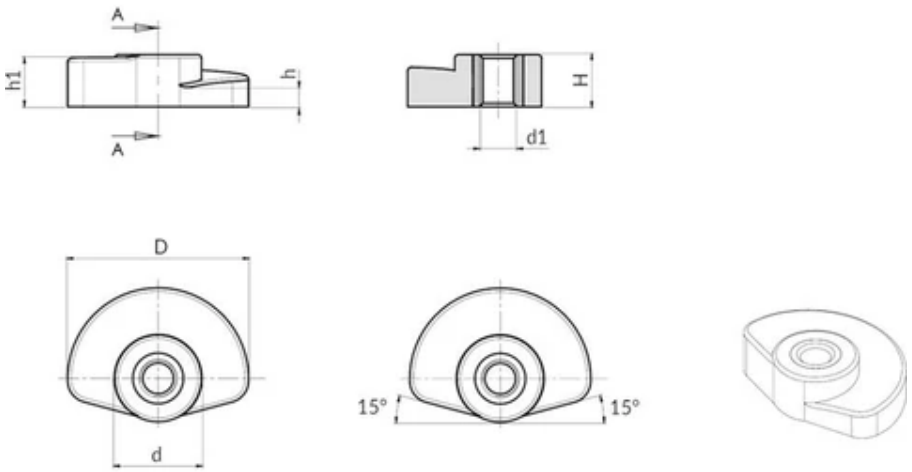

Код	арт.	D	d	H	h	h1	d1 6H	Вес (г)
J30525.0001	J30525.TM0501	25	12	7,2	3	6,8	M5	3