J265

+135° -30°

RoHS COMPLIANT

10 ЗАМОК ЗАЖИМНОЙ РЫЧАЖНЫЙ ДЛЯ ТЯЖЕЛЫХ УСЛОВИЙ ЭКСПЛУАТАЦИИ

Chiusure a gancio con leva e manico

Материалы:

(1) Тонкая рукоятка из пластика. Устойчивость к маслам и жирам.

(2) Рычаг и основание из литой стали.

(3) Крючок из литой стали.

(4) U-образная накидная скоба с резьбовыми концами из закаленной стали.

(5-6) Крепежные гайки из оцинкованной стали.

(7) Ось вращения из закаленной и оцинкованной стали. Смазанный подшипник. Фиксация с помощью стопорных колец.

(8) Удерживающая и поворотная втулка из закаленной и оцинкованной стали. Смазанный подшипник. Фиксация с помощью стопорных колец.

(9) Крепежные заклепки из нержавеющей стали (AISI 303).

Поверхность:

(1-4-5-6-7-8-9) Гладк.

(2-3) Сатинирован. пескоструйным методом.

Цвет:

(1) Красн.

(2-3-4-5-6-7-8) Стандартный синий цинковый.

(9) Натуральн.

Упаковка:

Код включает замок и его крючок. Крючок можно заказать также отдельно со следующими кодами:

J266150.FZ для накидной скобы J265150.FZ

Специальные Запросы:

Нет.

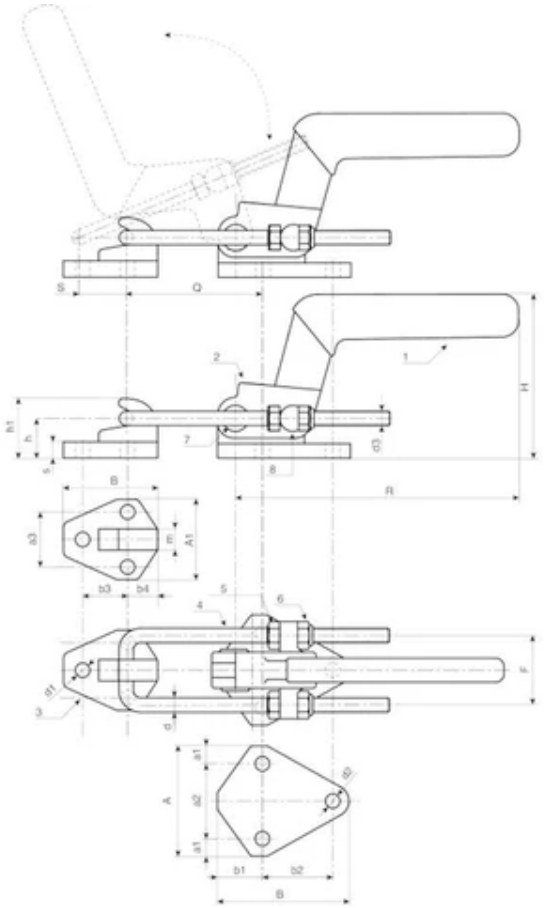

Код	Арт.	F1 (kN)	R	H	S	Q	F	A	A1	a1	a2	a3	B	B1	d	d1	d2
J265150.0001	J265150.FZ	15	168	94	50	81÷132	54	82	60	13	56	42	98.5	70	9	10.5	10.5

Код	Арт.	d3	b1	b2	b3	b4	h	h1	m	s	Вес (г)
J265150.0001	J265150.FZ	M10	33.5	52.5	35	23	33	50	15.5	11	1800