J129

+135° -20° | Zamak | C10 | RoHS COMPLIANT

10

ЗАМОК ЩИТОВОЙ УНИВЕРСАЛЬНЫЙ НА 1/4 ОБОРОТА С РЕЗЬБОЙ M22 С Т-ОБРАЗНОЙ РУЧКОЙ И ЗАПИРАЮЩИМ ЗАМКОМ

Serrature 1/4 giro M22

Материалы:

(1) Т-Образная ручка из сплава Zamak (цинк, алюминий и медь).

(2) Корпус замка M22x1,5 (неподвижная часть) и вращающийся сердечник из литого под давлением сплава Zamak.

(3) Шестигранная крепежная гайка M22x1,5, из литого под давлением сплава Zamak.

(4) Уплотнение из каучука.

(5) Ригель из стали (E=0 форма прямая, E=2,4,6,8,10 форма изогнутая наружу).

(6) Крепежный винт M6x10 с головкой и крестообразным шлицем из стали.

(7) Цилиндр замка из нержавеющей стали с одинаковыми ключами.

Поверхность:

L129-01

(1) Сатинирован.

(2-3-4-5-6) Гладк.

L129-L

Гладк.

Цвет:

L128-01

(1) Эпоксидная порошковая покраска в черный цвет (RAL 9011).

(2-3-4-5-6) Стандартный оцинкованный.

L128-L

(1) Блестящее хромирование.

(2-3-4-5-6) Стандартный оцинкованный.

Ключ:

Пара одинаковых ключей для замка в пластмассовом корпусе.

Вращение: 90°

Специальные Запросы:

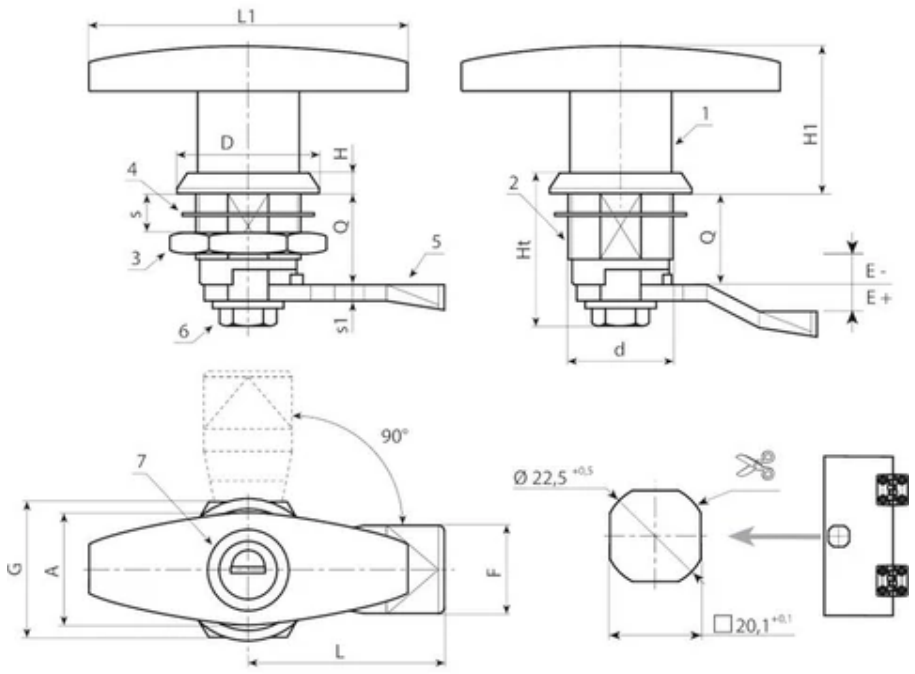

Версия J129-01: покраска черного цвета.

Код	Арт.	d	Q	L1	L	E	F	D	A	G	H1	Ht	H	H1	s (макс.)	s1	Вес (г)
J12922.0004	J12922.Z18E-4X4501	M22	18	78	45	-4	19	32	23	27	38	32,5	6	38	8	4	-
J12922.0005	J12922.Z18E-2X4501	M22	18	78	45	-2	19	32	23	27	38	32,5	6	38	8	4	-
J12922.0001	J12922.Z18E00X4501	M22	18	78	45	0	19,5	32	23	27	38	32,5	6	38	8	4	-
J12922.0006	J12922.Z18E02X4501	M22	18	78	45	2	19	32	23	27	38	32,5	6	38	8	4	-
J12922.0007	J12922.Z18E04X4501	M22	18	78	45	4	19	32	23	27	38	32,5	6	38	8	4	-
J12922.0008	J12922.Z18E06X4501	M22	18	78	46	6	19,5	32	23	27	38	32,5	6	38	8	4	-
J12922.0003	J12922.Z18E08X4501	M22	18	78	45	8	19,5	32	23	27	38	32,5	6	38	8	4	-
J12922.0009	J12922.Z18E10X4501	M22	18	78	45	10	19,5	32	23	27	38	32,5	6	38	8	4	-
J12922.0010	J12922.Z18E12X4501	M22	18	78	45	12	19,5	32	23	27	38	32,5	6	38	8	4	-

Версия J129-L: хромированная.

Код	Арт.	d	Q	L1	L	E	F	D	A	G	H1	Ht	H	H1	s (макс.)	s1	Вес (г)
J12922.0011	J12922.Z18E-4X45L	M22	18	78	45	-4	19	32	23	27	38	32,5	6	38	8	4	-
J12922.0012	J12922.Z18E-2X45L	M22	18	78	45	-2	19	32	23	27	38	32,5	6	38	8	4	-
J12922.0002	J12922.Z18E00X45L	M22	18	78	45	0	19,5	32	23	27	38	32,5	6	38	8	4	-
J12922.0013	J12922.Z18E02X45L	M22	18	78	45	2	19	32	23	27	38	32,5	6	38	8	4	-
J12922.0014	J12922.Z18E04X45L	M22	18	78	45	4	19,5	32	23	27	38	32,5	6	38	8	4	-
J12922.0015	J12922.Z18E06X45L	M22	18	78	46	6	19,5	32	23	27	38	32,5	6	38	8	4	-
J12922.0016	J12922.Z18E08X45L	M22	18	78	45	8	19,5	32	23	27	38	32,5	6	38	8	4	-
J12922.0017	J12922.Z18E10X45L	M22	18	78	45	10	19,5	32	23	27	38	32,5	6	38	8	4	-

Код	Арт.	d	Q	L1	L	E	F	D	A	G	H1	Ht	H	H1	s (макс.)	s1	Вес (г)
J12922.0018	J12922.Z18E12X45L	M22	18	78	45	12	19,5	32	23	27	38	32,5	6	38	8	4	-