# I113

+135° -30°

PA6 +G.F.

RoHS COMPLIANT

09

## РУЧКА КОНИЧЕСКАЯ РЫЧАЖНАЯ

Impugnature a botticella

**Материалы:**

Усиленный полиамид.

Устойчивость к маслам и жирам.

**Поверхность:**

Сатинирован.

**Цвет:**

Черный (RAL 9011).

**Вставки:**

Болт с неполной резьбой из оцинкованной стали (допуск резьбы 6g).

**Специальные запросы:**

По запросу, при наличии объемов, вставки могут поставляться согласно чертежа.

По запросу, при наличии объемов, вставки могут изготавливаться из другого материала/с другим покрытием.

По запросу, при наличии объемов, изделия могут изготавливаться другого цвета, согласно таблице цветов (ВНИМАНИЕ: размеры, обозначенные (*), представлены в ограниченной гамме цветов).

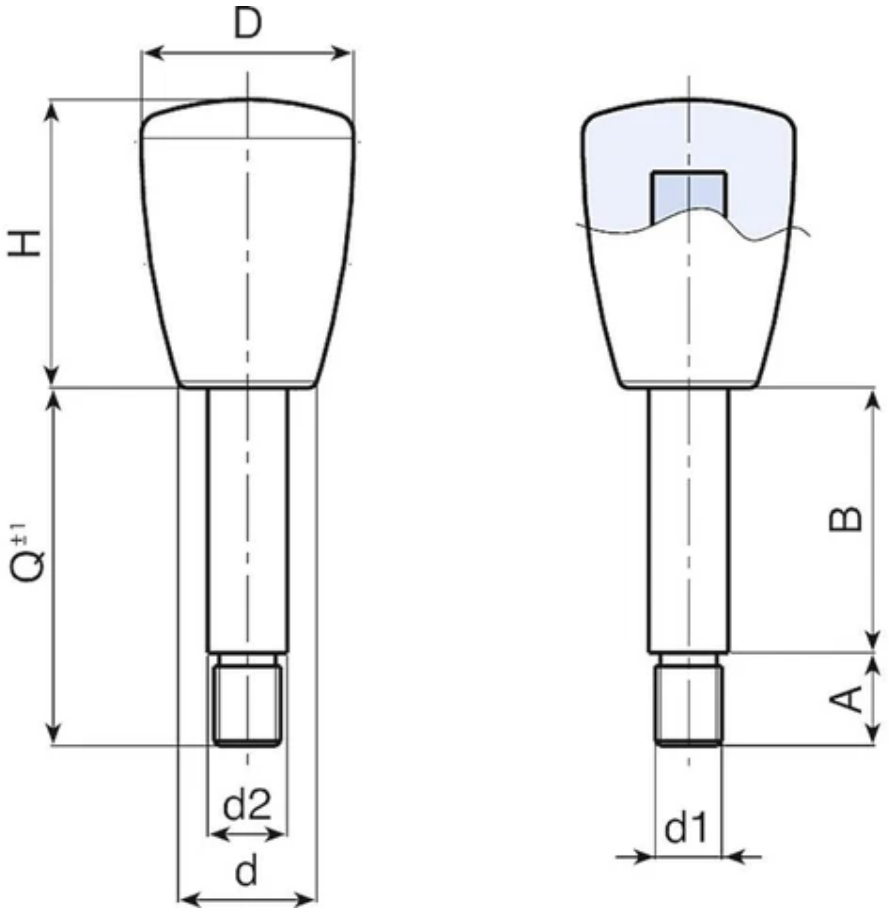


| Код | арт. | D | H | d | A | B | d2 | d1 6g | Q | Вес (г) |
|---|---|---|---|---|---|---|---|---|---|---|
| I11325.0001 | I11325.TI10X4001 | 25 | 34 | 17 | 10 | 30 | 10 | M8 | 40 | 42 |
| I11325.0002 | I11325.TI10X5501 | 25 | 34 | 17 | 10 | 45 | 10 | M8 | 55 | 48 |
| I11325.0003 | I11325.TI10X8001 | 25 | 34 | 17 | 10 | 70 | 10 | M8 | 80 | 75 |
| I11332.0001 | I11332.TI12X5501 | 32 | 43 | 21 | 15 | 40 | 12 | M10 | 55 | 86 |
| I11332.0002 | I11332.TI12X6501 | 32 | 43 | 21 | 15 | 50 | 12 | M10 | 65 | 97 |
| I11332.0005 | I11332.TI14X6501 | 32 | 43 | 21 | 15 | 50 | 14 | M12 | 65 | 114 |

По запросу от 250 штук длина винта может изготавливаться под заказ.
LM = Максимальная прессуемая длина.