F289

+135° -30° | PA6 +G.F. | RoHS COMPLIANT

06

МАХОВИЧОК КРЕСТООБРАЗНЫЙ СО СТАЛЬНОЙ СТУПИЦЕЙ И РЕЗЬБОВЫМ ШТЫРЕМ

Volantini a croce

Материалы:

Усиленный полиамид.

Устойчивость к маслам и жирам.

Поверхность:

Сатинирован.

Цвет:

Черный (RAL 9011).

Вставки:

F289:

Втулка с резьбовым штырем из оцинкованной стали (допуск резьбы 6g).

F289CIN:

Втулка с резьбовым штырем из нержавеющей стали (AISI 303) (допуск резьбы 6g).

Специальные запросы:

По запросу, при наличии объемов, вставки могут изготавливаться длиной под заказ.

По запросу, при наличии объемов, изделия могут изготавливаться другого цвета (внимание: ограниченная гамма цветов), согласно таблице цветов на.

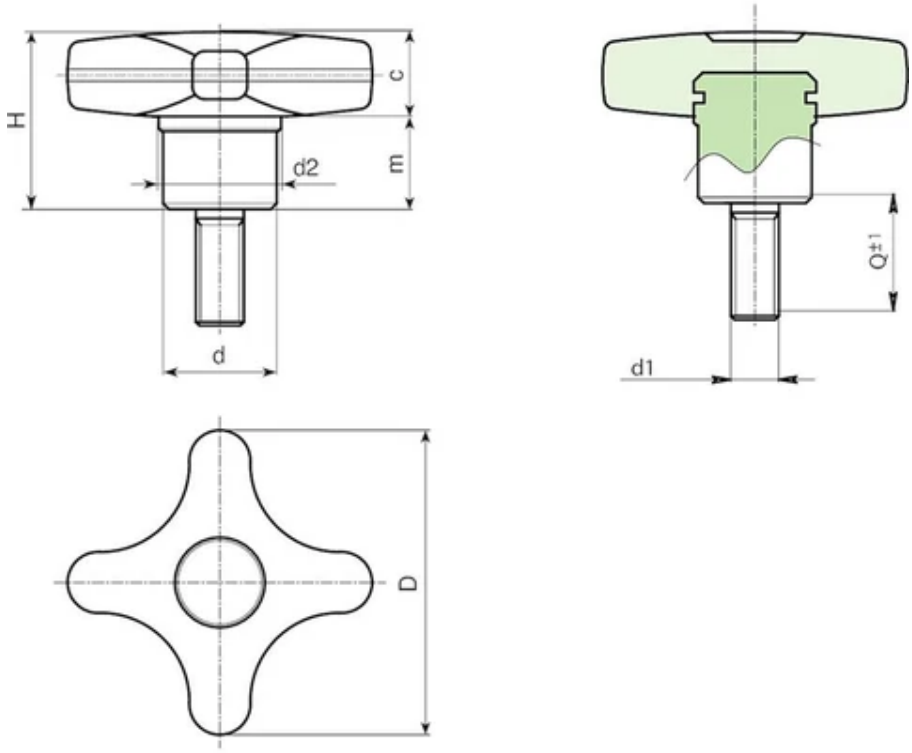

Версия F289: Ступица из оцинкованной стали.

Код	Арт.	D	d	d2	H	m	c	d1 6g	Q	LM	Вес (г)
F28940.0001	F28940.TM08X2001	40	14	16	24	12	12	M8	20	55	38
F28950.0003	F28950.TM10X4001	50	18	20	29	15	14	M10	A.R.	60	60
F28960.0002	F28960.TM12X2501	60	20	24	34	18	16	M12	25	60	97

По запросу при минимальном заказе 150 штук длина штыря может изготавливаться под заказ.
LM = Максимальная прессуемая длина.

Версия F289 CIN: Ступица из нержавеющей стали AISI 303.

Код	Арт.	D	d	d2	H	m	c	d1 6g	Q	LM	Вес (г)
F28940.0002	F28940.TM08X2001CIN	40	14	16	24	12	12	M8	20	55	38
F28950.0004	F28950.TM10X4001CIN	50	18	20	29	15	14	M10	40	60	60
F28960.0003	F28960.TM12X2501CIN	60	20	24	34	18	16	M12	25	60	97

По запросу при минимальном заказе 150 штук длина штыря может изготавливаться под заказ.
LM = Максимальная прессуемая длина.