# E518

+135° -30° | PA6 +G.F. | RoHS COMPLIANT

## 05 РУКОЯТКА КРИВОШИПНАЯ С ЗАЦЕПЛЕНИЕМ, С РЕЗЬБОВОЙ ВТУЛКОЙ И ПОВОРОТНОЙ РУКОЯТКОЙ

Manovelle scatto

**Материалы:**
Усиленный полиамид. Устойчивость к маслам и жирам.

**Поверхность:**
Сатинирован.

**Цвет:**
Черный (RAL 9011).

**Вставки:**
Втулка с глухим резьбовым отверстием из оцинкованной стали (допуск резьбы 6H).

**Боковая вставка:**
Втулка латунная со сквозным резьбовым отверстием.

**Пружина:**
Пружина из нержавеющей стали (AISI 302).

**Крепежный винт:**
Винт из вороненой стали со шлицевой головкой.

**Боковая рукоятка:**
Поворотная рукоятка арт. M144.

**Специальные запросы:**
По запросу, при наличии объемов, вставки могут изготавливаться из другого материала.

По запросу, при наличии объемов, корпус рукоятки может изготавливаться другого цвета, согласно таблице цветов на.

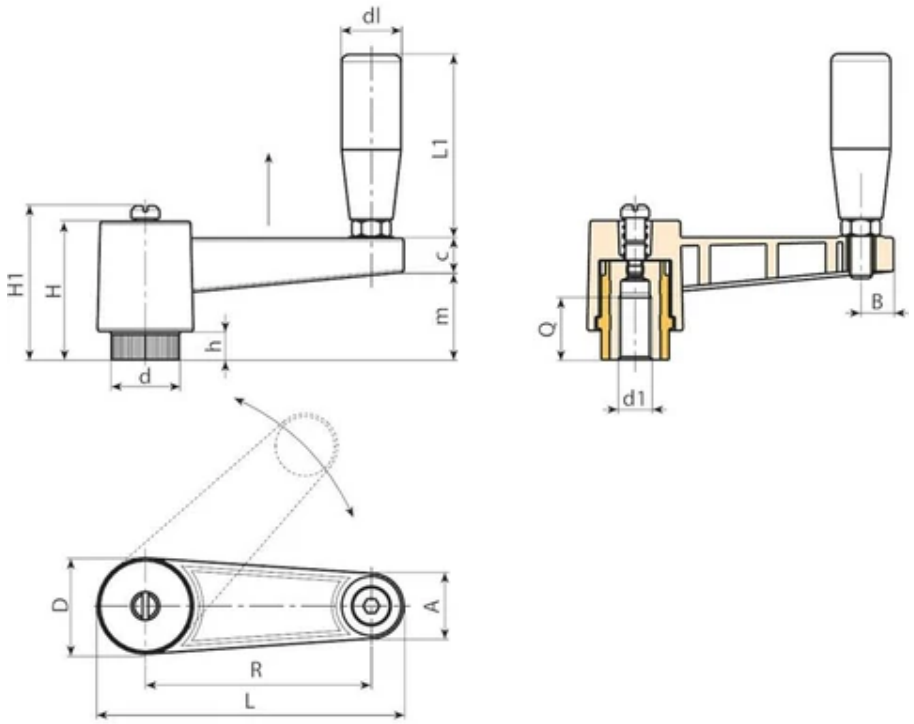


| Код | Арт. | L | R | H | D | d | m | c | A | B | h | H1 | d1 6H | Q | dl | L1 | Вес (г) |
|---|---|---|---|---|---|---|---|---|---|---|---|---|---|---|---|---|---|
| E518065.0001 | E518065.TM0801 | 88,5 | 65 | 46 | 27 | 19 | 30 | 13 | 17 | 9 | 10 | - | M8 | 18 | 19 | 54 | 94 |
| E518065.0002 | E518065.TM1001 | 88,5 | 65 | 46 | 27 | 19 | 30 | 13 | 17 | 9 | 10 | - | M10 | 18 | 19 | 54 | 90 |
| E518065.0003 | E518065.TM1201 | 88,5 | 65 | 46 | 27 | 19 | 30 | 13 | 17 | 9 | 10 | - | M12 | 18 | 19 | 54 | 90 |
| E518080.0001 | E518080.TM1201 | 109 | 80 | 50 | 34 | 24,5 | 33 | 13 | 22 | 12 | 11 | 54 | M12 | 22 | 21 | 66 | 172 |
| E518080.0002 | E518080.TM1401 | 109 | 80 | 50 | 34 | 24,5 | 33 | 13 | 22 | 12 | 11 | 54 | M14 | 22 | 21 | 66 | 164 |
| E518080.0003 | E518080.TM1601 | 109 | 80 | 50 | 34 | 24,5 | 33 | 13 | 22 | 12 | 11 | 54 | M16 | 22 | 21 | 66 | 154 |
| E518110.0001 | E518110.TM1201 | 139 | 110 | 50 | 34 | 24,5 | 33 | 13 | 22 | 12 | 11 | 54 | M12 | 22 | 21 | 66 | 181 |
| E518110.0002 | E518110.TM1401 | 139 | 110 | 50 | 34 | 24,5 | 33 | 13 | 22 | 12 | 11 | 54 | M14 | 22 | 21 | 66 | 195 |
| E518110.0003 | E518110.TM1601 | 139 | 110 | 50 | 34 | 24,5 | 33 | 13 | 22 | 12 | 11 | 54 | M16 | 22 | 21 | 66 | 198 |