DBASE

+135° -30°

PA6 +G.F.

RoHS COMPLIANT

04 ОСНОВАНИЕ МАХОВИКА УПРАВЛЕНИЯ С ДВУМЯ СПИЦАМИ С ПОДГОТОВЛЕННЫМ ГНЕЗДОМ ДЛЯ РУКОЯТКИ

Volantini a razze

Материалы:

Усиленный и стабилизированный полиамид.
Устойчивость к маслам и жирам.

Поверхность:

Сатинирован.

Цвет:

Черный (RAL 9011).

Центральная пробка:

Серый полиамид (RAL 7035 код 13).

Другие цвета пробки:

Оранж. (RAL 2004 код 02).
Син. (RAL 5015 код 07).
Желт. (RAL 1021 код 10).
Красн. (RAL 3000 код 16).
Зелен. (RAL 6024 код 17).
Черный (RAL 9011 код 01).

Основная вставка:

Втулка с гладким сквозным отверстием из оцинкованной стали (допуск отверстия H10).

Боковая вставка:

Втулка латунная со сквозным резьбовым отверстием.

Ступица:

Полнотелая ступица.

(*) Полая ступица.

Крепление:

Информацию о любых системах крепления, выполнении шпоночных пазов и/или квадратных отверстий см. технических примечаниях, прилагаемых к каталогу.

Специальные запросы:

По запросу при минимальном заказе 50 штук вставки могут поставляться с отверстием d1 с допуском H7 и вороненой отделкой.

По запросу, при наличии объемов, вставки могут изготавливаться с отверстием d1 согласно чертежа.

По запросу, при наличии объемов, вставки могут изготавливаться из другого материала/с другим покрытием.

По запросу, при наличии объемов, изделия могут изготавливаться другого цвета, согласно таблице цветов на.

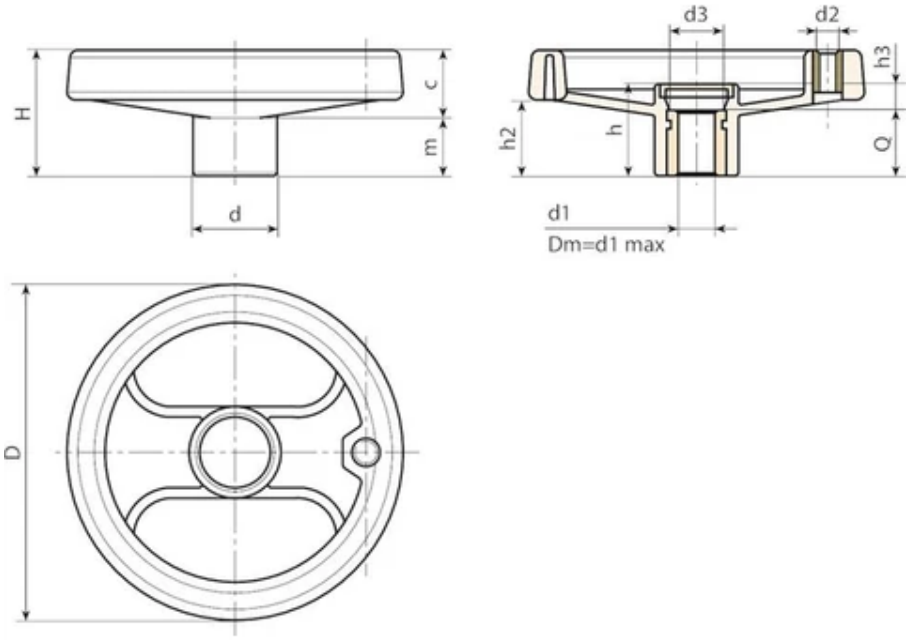

Код	Арт.	D	H	h	d	m	c	h2	h3	d3	Dm	d2 6H	d1 H10	Q	Вес (г)
D080.TP0501PZ1	D080.TP0501PZ1	80	34	26	24,5	15,5	18,5	20	6	16,5	12	M6	5	20	90
D100.TP0501PZ1	D100.TP0501PZ1	100	43	33	28,5	20,5	22,5	26,5	9	16,5	16	M6	5	24	150
D130.TP0501PZ1	D130.TP0501PZ1	129	50	35.5	32	20	30	30	11,5	25,5	18	M8	5	24	230
D160.TD0801PZ1	D160.TD0801PZ1	160	57,5	41	40	20	37.5	34	9	26	22	M8	8	32	375
D200.TD0801PZ1	D200.TD0801PZ1	198	60,5	38,5	51	16,5	44	31,5	7,5	27	22	M8	8	32	615
D250.TD0801PZ1	D250.TD0801PZ1	252	70	48	56	23	47	38,5	12	31,5	28	M10	8	36	920
D350.TD0801PZ1	D350.TD0801PZ1	349	78	49	67	21	57	42	17	34	30	M10	(*) 8	32	1510

Внимание: При минимальном заказе 50 штук диаметр d1 может изготавливаться под заказ (допуск оцинкованного отверстия – H10, вороненого – H7).