D603

+135° -30° | PA6 +G.F. | RoHS COMPLIANT

04 МАХОВИК С ДВУМЯ СПИЦАМИ СО СКЛАДНОЙ ОТКИДНОЙ РУКОЯТКОЙ И ЗАПИРАЮЩИМ ЗАМКОМ

Volantini per Armadi compattabili su rotaia

Этот тип продукции был разработан на основе нашего традиционного маховика D207-350. Добавив специальный монтажный комплект, это изделие адаптируется к потребностям конкретного рынка: сборных складов (мобильных архивов на рельсах). Этот маховик используется для перемещения стеллажей по рельсам. Наличие запирающего замка или запирающей защелки служит для блокировки, остановки, позиционирования стеллажей в определенных положениях.

Материалы:

Усиленный и стабилизированный полиамид.
Устойчивость к маслам и жирам.

Поверхность:

Сатинирован.

Цвет:

Черный (RAL 9011).

Центральная пробка:

Серый полиамид (RAL 7035 код 13).

Другие цвета пробки:

Оранж. (RAL 2004 код 02).
Син. (RAL 5015 код 07).
Желт. (RAL 1021 код 10).
Красн. (RAL 3000 код 16).
Зелен. (RAL 6024 код 17).
Черный (RAL 9011 код 01).

Комплект запирающего замка:

(1) Кольцо для покрытия отверстий из полиамида PA6+GF. Цвет Черный (RAL 9011). Монтаж под давлением. Съемн.

(2) Опора запирающей защелки из полиамида PA6+GF. Цвет Черный (RAL 9011). Монтаж при помощи 2 самозавинчивающихся винтов TC 3,5x30 из оцинкованной стали.

(3) Запирающий замок из никелированной стали. Два пронумерованных ключа в распоряжении. Ключ может быть отключенным в любой из двух позиций. Для закрытия маховика нажмите и поверните ключ на 90°. Ход запирающего замка 10 мм. Полезный выступ штифта от маховика равен 8 мм. Поставляемые ключи закреплены на короне маховика.

Вставки:

Втулка с гладким сквозным отверстием из оцинкованной стали (допуск H10).

(Включает посадочное место под шпонку 6 мм).

(4) Крепежный винт для рукоятки из вороненой стали с головкой в виде шестигранной кнопки ISO 7838.

Боковая рукоятка:

Поворотная и складная откидная рукоятка внутри маховика M202 “Euromodel”, с шестигранным соединением. Рукоятка из полиамида PA6+GF черного цвета RAL 9011. Внутренний механизм из вороненой стали. Крепление с помощью винта с вороненой отделкой с головкой в виде шестигранной кнопки ISO 7838. Пробка рукоятки из серого полиамида (RAL 7035 код 13).

Крепление:

Информацию о любых системах крепления, выполнении шпоночных пазов и/или квадратных отверстий см. технических примечаниях, прилагаемых к каталогу.

Специальные запросы:

По запросу при минимальном заказе 50 штук вставки могут поставляться с отверстием d1 с допуском H7 и вороненой отделкой.

По запросу, при наличии объемов, вставки могут изготавливаться с отверстием d1 согласно чертежа.

По запросу, при наличии объемов, вставки могут изготавливаться из другого материала/с другим покрытием.

По запросу, при наличии объемов, изделия могут изготавливаться другого цвета, согласно таблице цветов на.

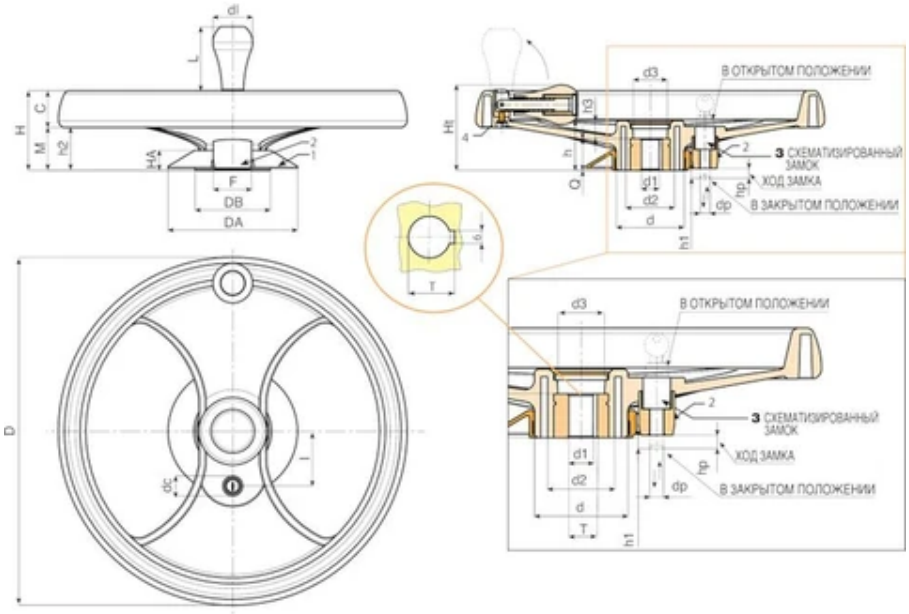

Код	Арт.	D	H	Ht	h	d	M	C	h2	h3	d2	d3	Dm	d1 H10	T	Q	I
D603350.0004	D603350.TD2001H	346	80	86	49.5	67.5	24	56	43.5	17.5	49	35	28	20	22,8	32	55

Dm = Восстановительный максимальный диаметр, который можно получить (расширение).
A.R. = По запросу при минимальном заказе 50 штук.

Код	Арт.	dc	h1	dp	hp	DA	HA	DB	F	Вес (г)
D603350.0004	D603350.TD2001H	20	8	10	10	131	20	76	38	1800

Dm = Восстановительный максимальный диаметр, который можно получить (расширение).
A.R. = По запросу при минимальном заказе 50 штук.