D207

+135° -30° | PA6 +G.F. | RoHS COMPLIANT

04 МАХОВИК УПРАВЛЕНИЯ С ДВУМЯ СПИЦАМИ С ПОВОРОТНОЙ И СКЛАДНОЙ ОТКИДНОЙ РУКОЯТКОЙ

Volantini a razze

Материалы:
Усиленный и стабилизированный полиамид.
Устойчивость к маслам и жирам.

Поверхность:
Сатинирован.

Цвет:
Черный (RAL 9011).

Центральная пробка:
Серый полиамид (RAL 7035 код 13).

Другие цвета пробки:

Оранж.	(RAL 2004 код 02).
Син.	(RAL 5015 код 07).
Желт.	(RAL 1021 код 10).
Красн.	(RAL 3000 код 16).
Зелен.	(RAL 6024 код 17).
Черный	(RAL 9011 код 01).

Основная вставка:
Втулка с гладким сквозным отверстием из оцинкованной стали (допуск отверстия H10).

Боковая рукоятка:
Поворотная и складная откидная рукоятка внутри маховика, с шестигранным соединением. Рукоятка из усиленного полиамида.

Внутренний механизм из вороненой стали. Крепление с помощью винта с вороненой отделкой с головкой в виде шестигранной кнопки ISO 7838.

Ступица:
Полнотелая ступица.

Крепление:
Информацию о любых системах крепления, выполнении шпоночных пазов и/или квадратных отверстий см. технических примечаниях, прилагаемых к каталогу.

Специальные запросы:
По запросу при минимальном заказе 50 штук вставки могут поставляться с отверстием d1 с допуском H7 и вороненой отделкой.

По запросу, при наличии объемов, вставки могут изготавливаться с отверстием d1 согласно чертежа.

По запросу, при наличии объемов, вставки могут изготавливаться из другого материала/с другим покрытием.

По запросу, при наличии объемов, маховики со спицами, рукоятки и пробки могут изготавливаться другого цвета (ограниченная гамма цветов), согласно таблице цветов на.

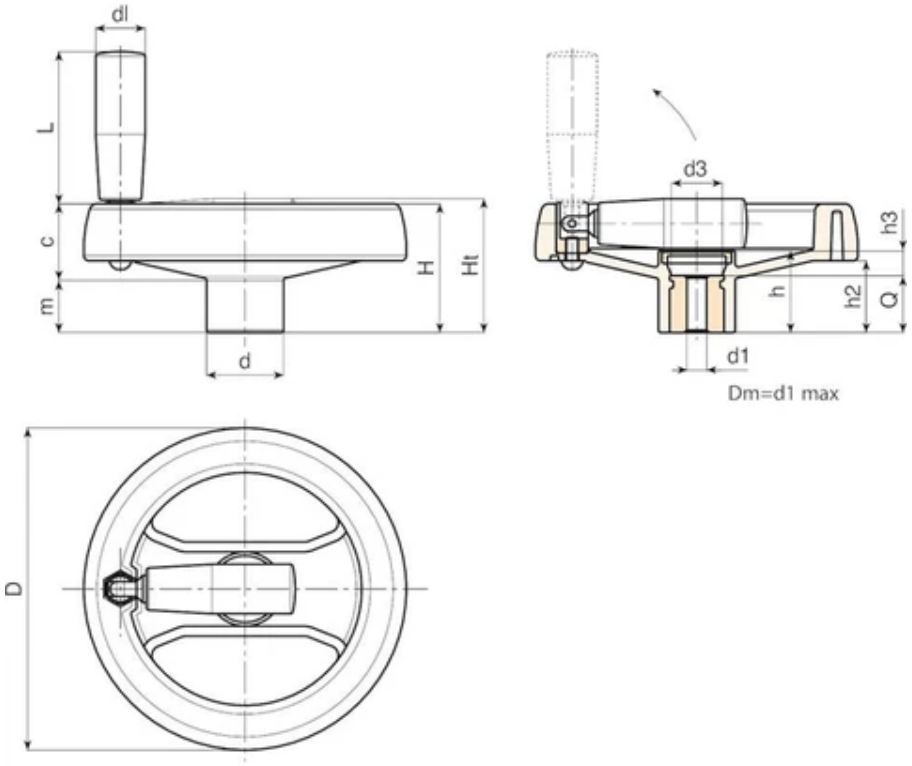

Код	Арт.	D	H	Ht	h	d	m	c	h2	h3	d3	dl	L	Dm	d1 H10	Q	Вес (г)
D207130.0001	D207130.TD0501P	129	53	55	32	32	22	31	30	12	26	20	58	18	5	20	300
D207130.0004	D207130.TD0801P	129	53	55	32	32	22	31	30	12	26	20	58	18	8	20	297
D207130.0016	D207130.TD1201P	129	53	55	32	32	22	31	30	12	26	20	58	18	12	20	294
D207160.0024	D207160.TD0501P	159	55	59	33.5	40	20.5	34.5	31	9.5	26	25	71	22	5	24	450
D207160.0001	D207160.TD0801P	159	55	59	33.5	40	20.5	34.5	31	9.5	26	25	71	22	8	24	447
D207160.0006	D207160.TD1201P	159	55	59	33.5	40	20.5	34.5	31	9.5	26	25	71	22	12	24	443
D207160.0010	D207160.TD1401P	159	55	59	33.5	40	20.5	34.5	31	9.5	26	25	71	22	14	24	440
D207160.0014	D207160.TD1601P	159	55	59	33.5	40	20.5	34.5	31	9.5	26	25	71	22	16	24	436
D207350.0001	D207350.TD0801P	346	78	86	49	67.5	24	57	42	17	34	40	64	30	8	32	1650

Внимание: При минимальном заказе 50 штук диаметр d1 может изготавливаться под заказ (допуск оцинкованного отверстия – H10, вороненого – H7).
Dm = Восстановительный максимальный диаметр, который можно получить (расширение).