C980

+135° -30° | PA6 +G.F. | RoHS COMPLIANT

03

УПРАВЛЯЮЩИЙ ПОЛНЫЙ МАХОВИЧОК, С ВРАЩАЮЩЕЙСЯ И СГИБАЮЩЕЙСЯ РУЧКОЙ И ФИКСИРУЮЩИМ МАХОВИЧКОМ

Volantini con manico pieghevole

Материалы:
Усиленный и стабилизированный полиамид.
Устойчивость к маслам и жирам.

Поверхность:
Сатинирован.

Цвет маховичка и ручки:
Черный (RAL 9011).

Центральная пробка:
Серый полиамид (RAL 7035 код 13).

Основная вставка:
Втулка с гладким сквозным отверстием из оцинкованной стали (допуск отверстия H10).

Боковая вставка:
Втулка латунная со сквозным резьбовым отверстием.

Боковая рукоятка:
Поворотная и складная рукоятка арт. M136.

Фиксирующий маховичок:
Цилиндрический маховичок черного цвета RAL 9011 арт. G793-36 (Ø 100 арт. G732-25) с резьбовым болтом.

Крепление:
Информацию о любых системах крепления, выполнении шпоночных пазов и/или квадратных отверстий см. технических примечаниях, прилагаемых к каталогу.

Специальные запросы:
По запросу при минимальном заказе 50 штук вставки могут поставляться с отверстием d1 с допуском H7 и вороненой отделкой.

По запросу, при наличии объемов, вставки могут изготавливаться с отверстием d1 согласно чертежа.

По запросу, при наличии объемов, вставки могут изготавливаться из другого материала/с другим покрытием.

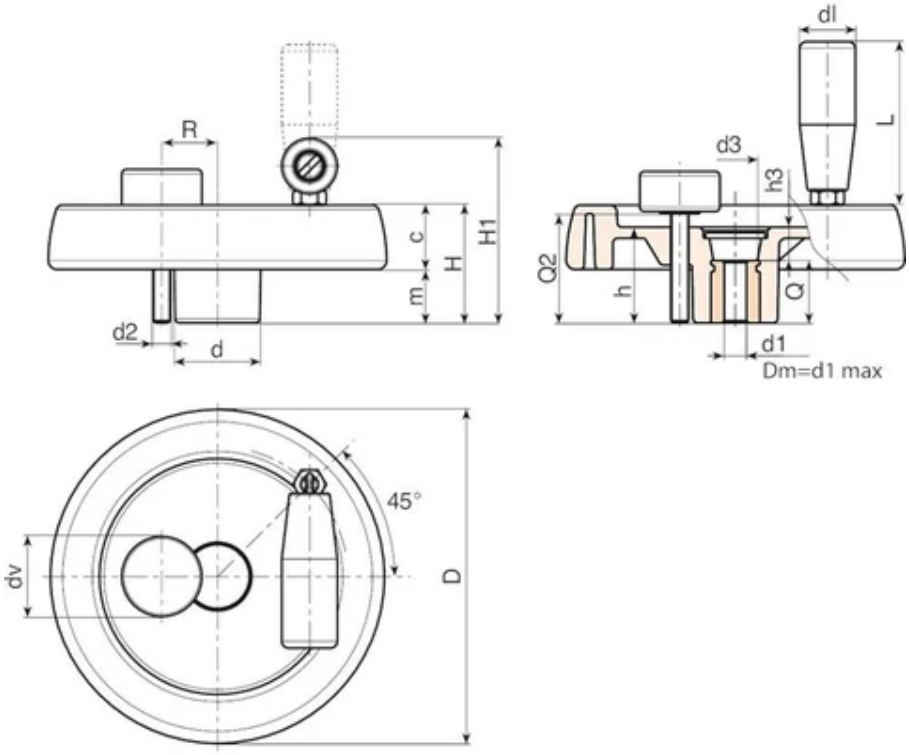

Внимание: коды артикулов, указанные в таблице, являются неполными. Для получения полного кода сообщите размеры R и Q2. (1/2)

Код	Арт.	D	H	H1	h	d	m	c	d3	h3	R	d2	Q2	dl	L	Dm	d1 H10
C980100...	C980100.TP0501P...	100.5	39	63	34	30.5	18	21	16.5	10	20÷23	M6	A.R.	20	56	16	5
C980125...	C980125.TP0501P...	125	44	74	37	36	20	24	26	13	23÷25	M8	A.R.	25	76	18	5
C980150...	C980150.TD0801P...	150	54	89	44	38	25	29	26	12	25÷28	M8	A.R.	26	89	22	8
C980175...	C980175.TD0801P...	173	57	92	47	40	25.5	31.5	26	15	26÷36	M8	A.R.	26	89	22	8
C980200...	C980200.TD0801P...	204	61	94	49.5	45	26	35	26.5	13.5	28÷42	M8	A.R.	26	97	28	8
C980250...	C980250.TD0801P...	251	66,5	100	56,5	60	27,5	39	36	20,5	36÷50	M8	A.R.	26	97	28	8

Внимание: При минимальном заказе 50 штук диаметр d1 может изготавливаться под заказ (допуск оцинкованного отверстия – H10, вороненого – H7).
Dm = Восстановительный максимальный диаметр, который можно получить (расширение).
бм = 36 тт. бт (Ø 100 дв = 25 тт). А.В. = по запросу.

Код	Арт.	Q	Вес (г)
C980100...	C980100.TP0501P...	24	295
C980125...	C980125.TP0501P...	24	420
C980150...	C980150.TD0801P...	32	730
C980175...	C980175.TD0801P...	32	885
C980200...	C980200.TD0801P...	36	1100
C980250...	C980250.TD0801P...	36	1640

Внимание: При минимальном заказе 50 штук диаметр d1 может изготавливаться под заказ (допуск оцинкованного отверстия – H10, вороненого – H7).

Dm = Восстановительный максимальный диаметр, который можно получить (расширение).
бм = 36 тт. бт (Ø 100 дв = 25 тт). А.В. = по запросу.