B227

+80° -0° | PP +CC | RoHS COMPLIANT

02 РУЧКА НАКЛОННАЯ

Maniglie scaricate

Материалы:
Упрочненный полипропилен.

Поверхность:
Сатинирован.

Цвет:
Черный (RAL 9011).

Отверстие:
Гладкое сквозное пластмассовое отверстие полученное при штамповании.

Специальные запросы:
Нет.

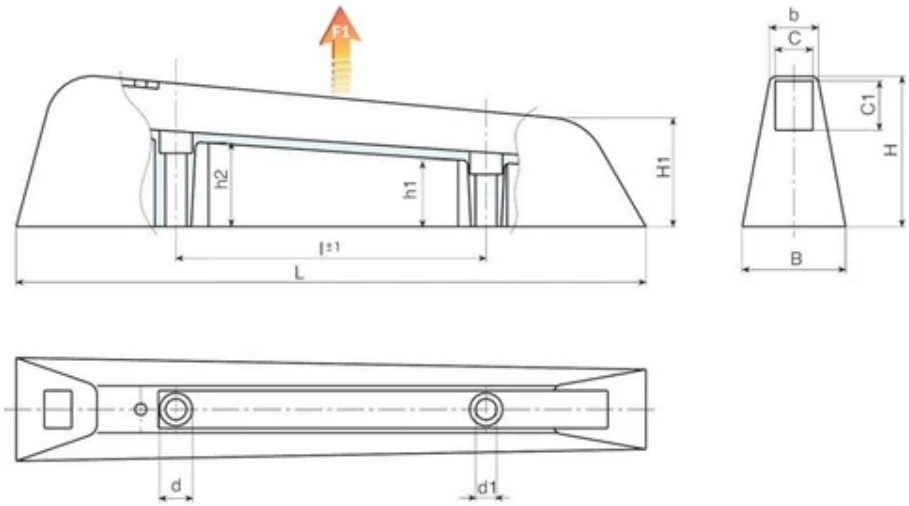

Код	арт.	L	l ±1	B	b	H	H1	h1	h2	C	C1	d	d1	Вес (г)	F1 (N)
B227132.0001	B227132.TG08.501PP	268	132	44	20	65	46	26	34	15.5	20.5	14	8.5	106	1540