A562

+135° -30° | PA6 +G.F. | RoHS COMPLIANT

01 РЫЧАГ С ЗАЦЕПЛЕНИЕМ С КНОПКОЙ И РЕЗЬБОВОЙ ВТУЛКОЙ

Leve a scatto con pulsante

Материалы:

Специальный высокопрочный технополимер, армированный стекловолокном.

Устойчивость к маслам и жирам.

Поверхность:

Сатинирован.

Цвет корпуса рычага и вставки:

Черный (RAL 9011).

Вставки:

Втулка латунная с глухим резьбовым отверстием (допуск резьбы 6H).

Кнопка:

Кнопка из черного полиамида (RAL 9011).

Пружина:

Пружина из нержавеющей стали (AISI 302).

Другие цвета корпуса рычага и кнопки:

Оранж.	(RAL 2004 код 02).
Син.	(RAL 5015 код 07).
Желт.	(RAL 1021 код 10).
Красн.	(RAL 3000 код 16).
Зелен.	(RAL 6024 код 17).
Сер.	(РАЛ 7035 код. 13).

Специальные запросы:

По запросу, при наличии объемов, вставки могут изготавливаться из другого материала.

По запросу, при наличии объемов, корпус рычага и кнопка могут изготавливаться другого цвета, согласно таблице.

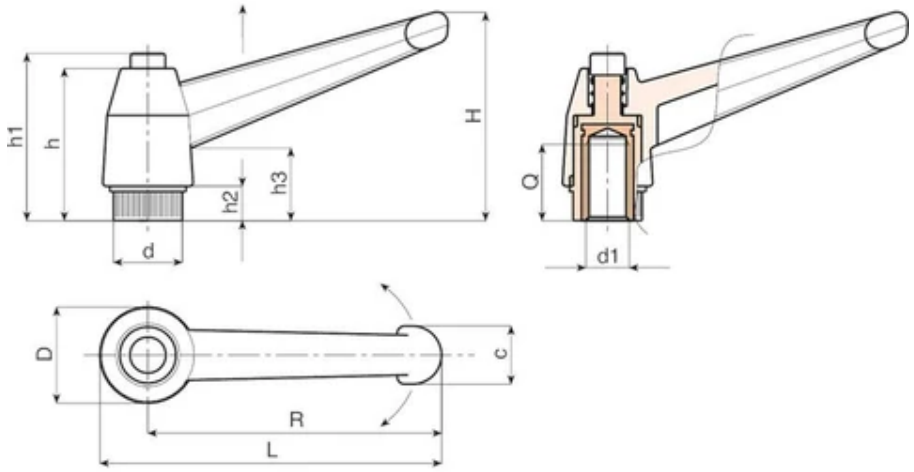

Код	Арт.	L	R	H	D	d	c	h	h1	h2	h3	d1 6H	Q	Вес (г)
A562043.0001	A562043.TM0401	52	43	33	17	11.5	11	27	30	6	14	M4	10	14
A562043.0003	A562043.TM0501	52	43	33	17	11.5	11	27	30	6	14	M5	9	14
A562043.0006	A562043.TM0601	52	43	33	17	11.5	11	27	30	6	14	M6	9	14
A562065.0001	A562065.TM0601	77	65	45	23	15	13	34	38	8	17	M6	15	28
A562065.0004	A562065.TM0801	77	65	45	23	15	13	34	38	8	17	M8	15	26
A562065.0013	A562065.TM1001	77	65	45	23	15	13	34	38	8	17	M10	13	28
A562083.0001	A562083.TM0801	96	82,5	56	27	19	16	43	47	9	22,5	M8	17	52
A562083.0007	A562083.TM1001	96	82,5	56	27	19	16	43	47	9	22,5	M10	17	48
A562083.0013	A562083.TM1201	96	82,5	56	27	19	16	43	47	9	22,5	M12	16	48
A562104.0001	A562104.TM1001	121	104	70	33	24	19	50	53	11	26	M10	20	114
A562104.0004	A562104.TM1201	121	104	70	33	24	19	50	53	11	26	M12	22	106
A562104.0009	A562104.TM1401	121	104	70	33	24	19	50	53	11	26	M14	21	100
A562104.0012	A562104.TM1601	121	104	70	33	24	19	50	53	11	26	M16	23	100