W800

+80° -20° | PA6 +G.F. | Aisi 303 | C40 | RoHS COMPLIANT

22

MANÍPULO COM ÊMBOLO DE INDEXAÇÃO ROSCADO EM AÇO

Spintori filettati passo fine - con pomello

Materiais:

(3) Mola em aço inoxidável (Aisi 301).

(4) Manípulo de lóbulos em poliamida reforçada. Não desmontável. Resistente a óleos e massas lubrificantes.

W800:

(2) Aro hexagonal roscado em aço de alta resistência.

(1) Perno do êmbolo de indexação em aço de alta resistência e temperado.

W800CIN:

(2) Aro hexagonal roscado em aço inoxidável (Aisi 303).

(1) Perno do êmbolo de indexação em aço inoxidável (Aisi 303).

Superfície:

(4) Acetinada.

(1-2-3) Lisa.

Cor:

(4) Preto (RAL 9011).

W800:

(1-2) Preto do óxido.

W800CIN:

(1-2) Natural.

ATENÇÃO:

> Recomendamos a realização do furo de alojamento da haste do êmbolo de indexação com tolerância H7.

Pedidos especiais:

A pedido e por quantidade, o manípulo pode ser fornecido com cores conforme a tabela de cores.

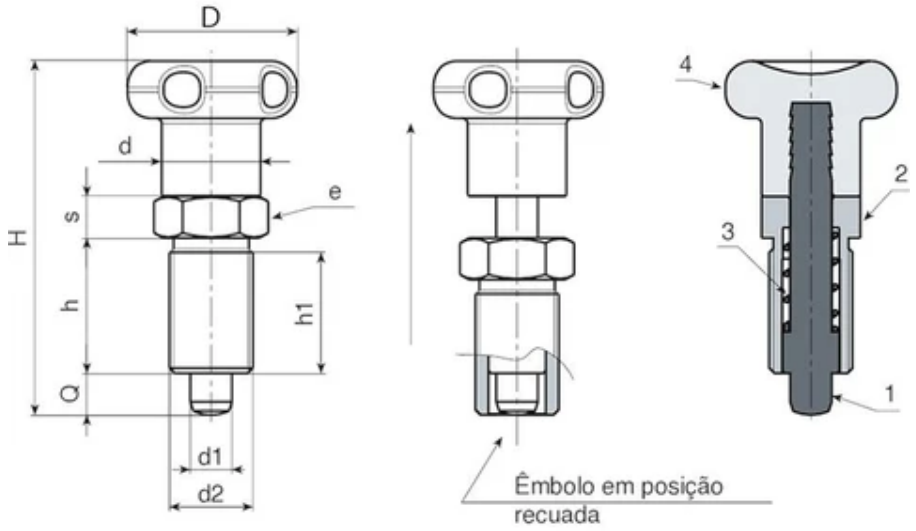

Versão W800 - em aço preto do óxido

Código	Art.	D	H	h	h1	d2	d	e	s	d1 -0,02 -0,04	Q	Peso (g)
W800.0006	W800.Q0501	22	45	17	15	M10x1	12	12	5	5	5	18
W800.0007	W800.Q0601	27	54	20	18	M12x1,5	14	14	6	6	6	31
W800.0008	W800.Q0801	33	68	26	23	M16x1,5	19	19	8	8	8	71
W800.0010	W800.Q1001	33	79	33	30	M20x1,5	19	22	10	10	10	123

Versão W800 CIN - em aço inoxidável (Aisi 303)

Código	Art.	D	H	h	h1	d2	d	e	s	d1 -0,02 -0,04	Q	Peso (g)
W800.0001	W800.I0501CIN	22	45	17	15	M10x1	12	12	5	5	5	18
W800.0002	W800.I0601CIN	27	54	20	18	M12x1,5	14	14	6	6	6	31
W800.0003	W800.I0801CIN	33	68	26	23	M16x1,5	19	19	8	8	8	71
W800.0005	W800.I1001CIN	33	79	33	30	M20x1,5	19	22	10	10	10	123