T251

+135° -30° | PA6 +G.F. | RoHS COMPLIANT

20 FIXADOR DE MADEIRA

Accessori per macc. a legno

Materiais:
Poliamida reforçada.
Resistente a óleos e massas lubrificantes.

Superfície:
Acetinada.

Cor:
Preto (RAL 9011).

Inserções:
Porca em aço zincado roscada passante DIN 934/UNI 5588.

Pedidos especiais:
Nenhum.

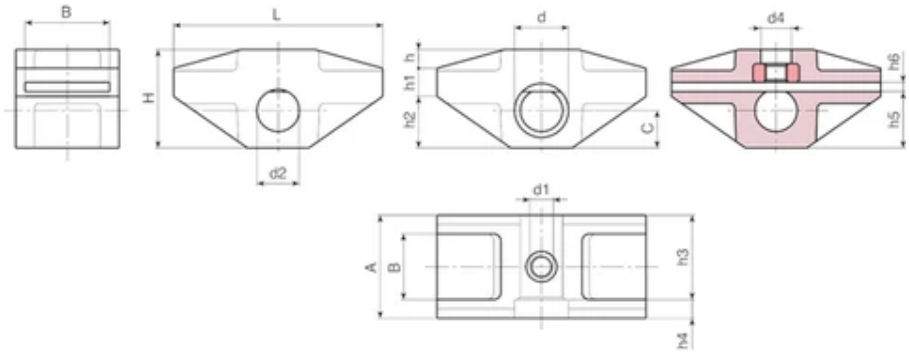

Código	art.	L	H	A	B	c	E	d	d2	d3	h	h1	h2	h3	h4	h5	h6
T25190.0001	T25190.TM1001	89	42	44	29	16	36	23	18	13.5	10	12	20	35	9	24.5	3

Código	art.	d1	Peso (g)
T25190.0001	T25190.TM1001	M10	100