R554

+60° -20° | PS | RoHS COMPLIANT

20 PROTETOR PARA MANDRIL WESCOTT

Protezione mandrini

Materiais:
Poliestireno anticolisão.

Superfície:
Lisa.

Cor:
Preto (RAL 9011).

Pedidos especiais:
Nenhum.

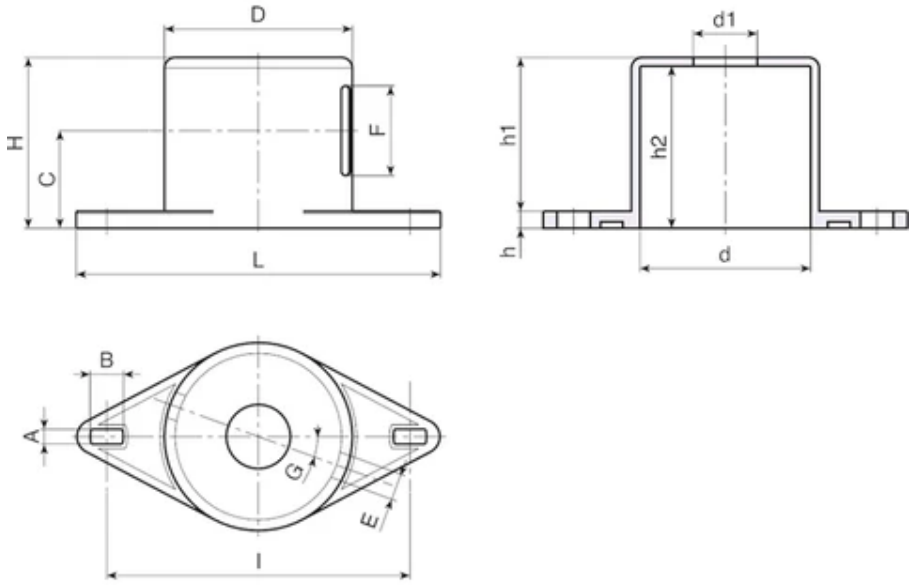

Código	Art.	H	D	d	L	I	A	B	E	F	G	C	h	h1	h2	d1	Peso (g)
R554170.0001	R554170.T01	80	88	79,6	170	142	7	15	12.5	42	20	46	8	72	75,6	30	120