R536

+60° -20° | PS | RoHS COMPLIANT

20

COBERTURA PARA BLOCO DE TERMINAIS COM FUROS NA DIAGONAL E ABERTURA

Morsettiere e coperchi

Materiais:
Poliestireno anticolisão.

Superfície:
Lisa.

Cor:
Preto (RAL 9011).

Pedidos especiais:
Nenhum.

Acessórios compatíveis:
Bloco de terminais R532.

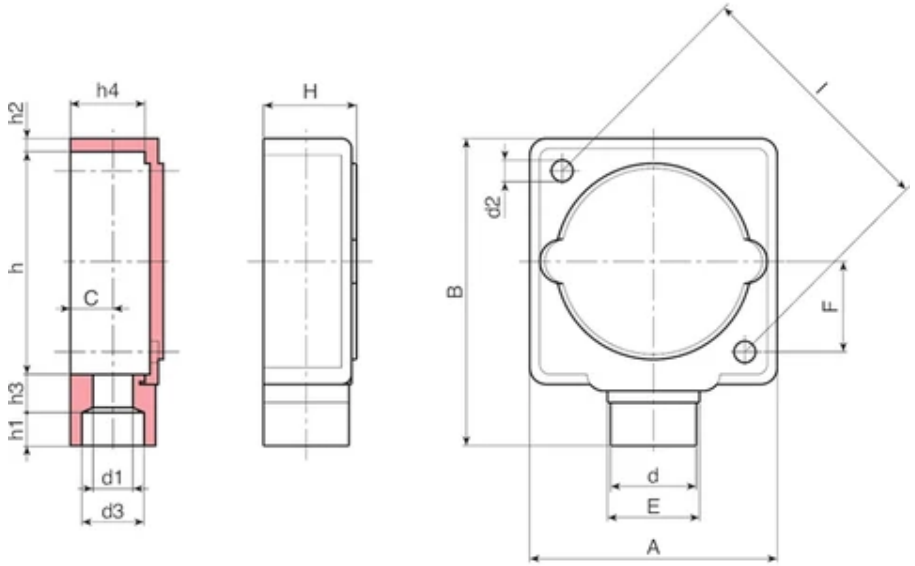

Código	Art.	A	B	H	I	C	E	F	d	d1	d2	d3	h	h1	h2	h3	h4
R53676.0002	R53676.P01	75	92	29	78,5	13	28	28	26	12	6,5	19	67	11.5	4	10	23

Código	Art.	Peso (g)
R53676.0002	R53676.P01	57