K903

+135° -30°

PA6 +G.F.

RoHS COMPLIANT

11 VOLANTE DE MANOBRA MACIÇO COM ALOJAMENTO PARA INDICADOR - COM PUNHO ROTATIVO E BOTÃO DE BLOQUEIO

Volantini di manovra con sede per indicatore gravitazionale

Materiais:

Poliamida reforçada e estabilizada.

Resistente a óleos e massas lubrificantes.

Superfície:

Acetinada.

Cor:

Preto (RAL 9011).

Inserção:

Casquilho com furo liso passante em aço zincado (tolerância de furo H10).

Indicador a montar:

Utilizar indicadores gravitacionais modelos série K650 ou K660. O indicador pode ser usado apenas na posição vertical (eixo máquina horizontal). O indicador e o relativo pino de fixação d7 devem ser adquiridos separadamente. Para mais informações sobre os indicadores, consultar as páginas relativas aos artigos K650 e K660.

(*) Com o adaptador KS08050.T01 é possível montar o indicador K650050.

Inserção lateral:

Casquilho com furo roscado passante em latão.

Punho lateral:

Punho rotativo art. M144.

Manípulo de aperto:

Man. cilíndrico art. G793-36 com parafuso prisioneiro roscado.

Fixação:

Para eventuais sistemas de fixação, a realização de linguetas e/ou de furos quadrados, consultar as notas técnicas anexadas ao catálogo.

Pedidos especiais:

A pedido e com no mínimo 50 peças, as inserções podem ser fornecidas com o furo d1 com tolerância H7 e acabamento preto do óxido.

A pedido e por quantidade, as inserções podem ser fornecidas com o furo d1 a pedido.

A pedido e por quantidade, as inserções podem ser fornecidas em material/revestimento diferente.

Indicador a pedir separadamente.

A pedido e por quantidade, o alojamento para indicador pode ser variado.

Correspondências de Diâmetros/Indicadores:

d5=50 --> K650050

d5=80 --> K650080 ou K660080

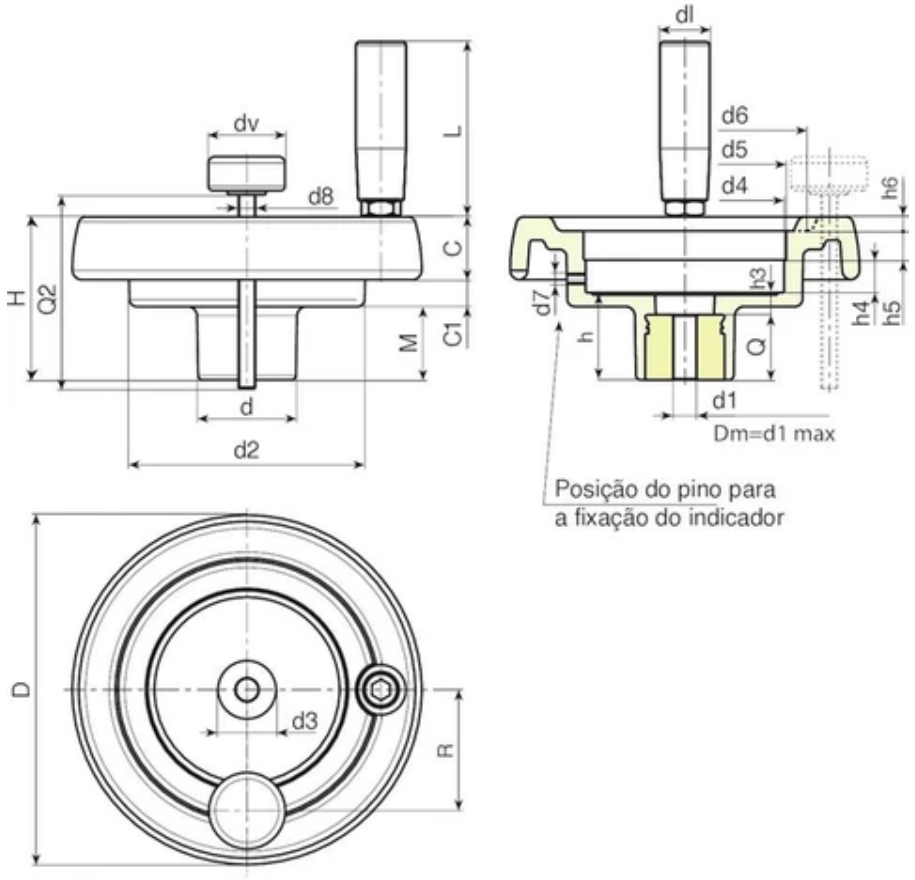

Código	art.	D	H	d	d2	M	C	C1	d3	d4	d5	d6	d7	h	h3	h4	h5
K903130.0002	K903130.T080P6.801P	130	65.5	42	98	87.5	23,5	13,5	29	85.2	80*	90	M6	34	10	13.5	12.5
K903150.0001	K903150.T080P6.801P	149	69	42	101	31	25.5	12.5	29	85.2	80*	106	M6	37	9	13.5	12.5
K903175.0001	K903175.T080P6.801P	174	73	41	114	30	31.5	11.5	26	85.2	80*	126	M6	39	11	13.5	12.5
K903200.0001	K903200.T080P6.801P	201	71	46	136	24.5	32	14.5	30	85.2	80*	145	M6	35	12	13.6	12.5

Atenção: Com no mínimo 50 peças, o diâmetro d1 pode ser produzido a pedido (tolerância do furo H10 zincado e H7 preto do óxido).
Dm = Diâmetro máximo obtido de alargamento.
Q2 = A pedido.
dv = 36 mm. (K903130 dv=32 mm.)

Código	art.	h6	R	d8	dl	L	Dm	d1	Q	Peso (g)
K903130.0002	K903130.T080P6.801P	5	54	M8	21	65	20	6.8	24	426
K903150.0001	K903150.T080P6.801P	6.5	57	M8	23	76	20	6.8	28	555
K903175.0001	K903175.T080P6.801P	8	60	M8	25	86	20	6.8	28	782
K903200.0001	K903200.T080P6.801P	10	74	M8	25	86	22	6.8	23	950

Atenção: Com no mínimo 50 peças, o diâmetro d1 pode ser produzido a pedido (tolerância do furo H10 zincado e H7 preto do óxido).
Dm = Diâmetro máximo obtido de alargamento.
Q2 = A pedido.
dv = 36 mm. (K903130 dv=32 mm.)