J255

+135° -30° | PA6 +G.F. | C10 | RoHS COMPLIANT

10 GRAMPO ESTICADOR - ESTREITO - COM CONTRA-GANCHO

Chiusure a gancio con leva e manico

Materiais:

(1) Punho em tecnopolímero. Resistente a óleos e massas lubrificantes.

(2) Alavanca recortada e dobrada em aço.

(3) Porca de fixação em aço.

(4) Rebites de fixação em aço inoxidável (Aisi 303).

(5) Gancho em aço temperado.

(6) Bucha de retenção temperada lubrificada.

(7) Contra-gancho recortado e dobrado em aço.

Superfície:

(1) Acetinada ligeira.

(2-3-5-6-7) Lisa.

Cor:

Bicolor vermelho e preto.

(2-3-5-6-7) Zincagem blue standard.

Embalagem:

O artigo é fornecido com contra-gancho padrão.

Pedidos especiais:

Nenhum.

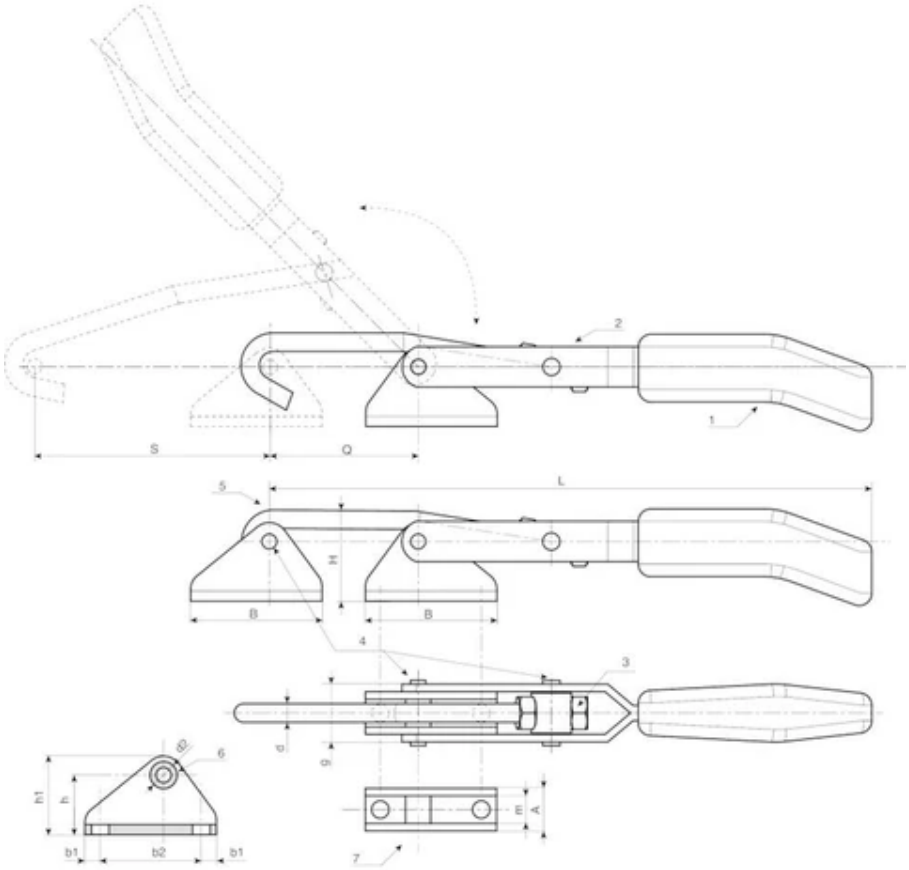

Código	art.	F1 (kN)	L	H	S	Q	d	d2	A	B	b1	b2	g	h	h1	m	Peso (g)
J255030.0001	J255030.FZ	3	235÷247	36	93÷105	12	7	7	17	52	7	38	23	23	31	11	23