J140

UPDATE | +180° -40° | Zamak | RoHS COMPLIANT

10 FECHADURA UNIVERSAL COM CHAVE TRIANGULAR

Serrature 1/4 giro M19

Materiais:

(1) Corpo da fechadura M19 (estator), rotor em zamak fundido sob pressão. Chave triangular 6 mm.

(2) Arruela elástica d. 24x1 com furo 19,4 em aço.

(3) Porca hexagonal de fixação M19x1 em aço.

(4) Alavanca de fecho em aço (Qn forma N reta - Qe forma E dobrada externa).

(5) Arruela elástica d. 12x1,5 cónica em aço.

(6) Parafuso de fixação M5x8 com cabeça abaulada e fenda phillips em aço.

Superfície:

(1) Niquelada.

(2-5) Preta do óxido.

(3-4-6) Zincagem blue standard.

Chave (Opcional):

(7) Chave em plástico vermelha art. J090.

ATENÇÃO: A chave não está incluída no fornecimento. A pedir separadamente.

Rotação:

90°.

Pedidos especiais:

Nenhum.

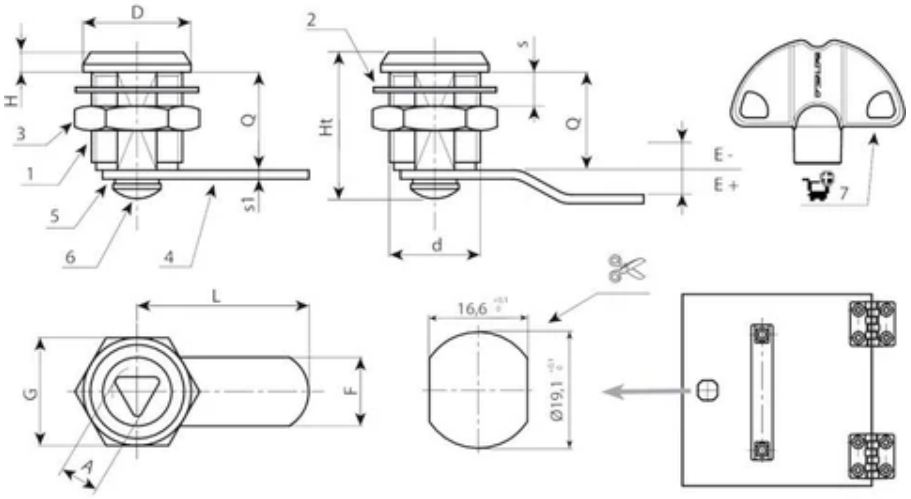

Nova versão do produto: com triângulo de 6.5 mm

Código	Art.	A	d	D	L	Q	E	F	G	Ht	H	s (max.)	s1	Peso (g)	Chave
J14019.0001	J14019.Z06E00X38L	6,5	M19	22	38	20	0	16	22	31	4	6	2.5	50	J09050.0005
J14019.0002	J14019.Z06E02X38L	6,5	M19	22	38	20	2	16	22	31	4	6	2.5	50	J09050.0005
J14019.0003	J14019.Z06E05X35L	6,5	M19	22	35	20	5	16	22	31	4	6	2.5	50	J09050.0005
J14019.0004	J14019.Z06E09X35L	6,5	M19	22	35	20	9	16	22	31	4	6	2.5	50	J09050.0005

Nova versão do produto: com triângulo de 8 mm.

Código	Art.	A	d	D	L	Q	E	F	G	Ht	H	s (max.)	s1	Peso (g)	Chave
J14019.0005	J14019.Z08E00X38L	8	M19	22	38	20	0	16	22	31	4	6	2.5	50	J09050.0004
J14019.0006	J14019.Z08E02X38L	8	M19	22	38	20	2	16	22	31	4	6	2.5	50	J09050.0004
J14019.0007	J14019.Z08E05X35L	8	M19	22	35	20	5	16	22	31	4	6	2.5	50	J09050.0004
J14019.0008	J14019.Z08E09X35L	8	M19	22	35	20	9	16	22	31	4	6	2.5	50	J09050.0004