G795

UPDATE | +135° -30° | PA6 +G.F. | RoHS COMPLIANT

07 MANÍPULO COM PERNO ROSCADO

Pomelli

Materiais:

Poliamida reforçada.

Resistente a óleos e massas lubrificantes.

Superfície:

Acetinada.

Cor:

Preto (RAL 9011).

Inserções:

Parafuso prisioneiro roscado em aço zincado (tolerância de rosca 6g).

Pedidos especiais:

A pedido e por quantidade, as inserções podem ser fornecidas com comprimentos a pedido.

A pedido e por quantidade, as inserções podem ser fornecidas em material diferente.

A pedido e por quantidade, cores conforme a tabela de cores.

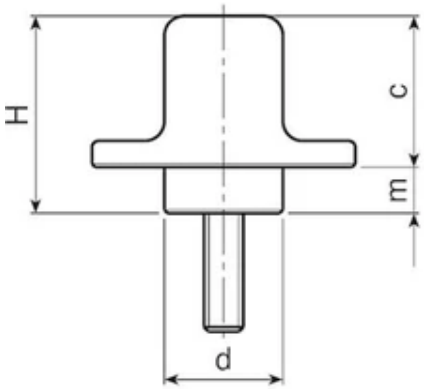

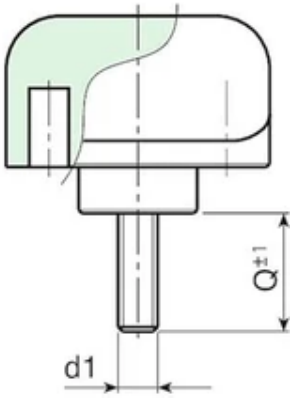

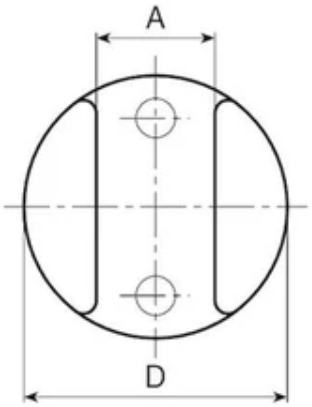

Código	art.	D	H	d	A	c	m	LM	d1 6g	Q	Peso (g)
G79525.0006	G79525.TM05X1601	25	20	12	10	15	5	40	M5	16	12
G79525.0022	G79525.TM06X3001	25	20	12	10	15	5	40	M6	30	14
G79525.0031	G79525.TM08X2001	25	20	12	10	15	5	40	M8	20	25
G79540.0014	G79540.TM08X3001	40	30	18	18	22	7	50	M8	30	40
G79540.0024	G79540.TM10X3001	40	30	18	18	22	7	50	M10	30	43
G79540.0032	G79540.TM12X4001	40	30	18	18	22	7	50	M12	40	67

Comprimentos do perno a pedido, com no mínimo 150 peças.
LM = Comprimento máximo moldável.