G650

+135° -30° | PA6 +G.F. | RoHS COMPLIANT

07 MANÍPULO DE 6 LÓBULOS COM TAMPÃO E CASQUILHO ROSCADO

Volantini con altre forme

Materiais:

Poliamida reforçada.

Resistente a óleos e massas lubrificantes.

Superfície:

Acetinada.

Cor:

Preto (RAL 9011).

Tampão central:

Poliamida cinzenta (RAL 7035 cód. 13).

Cores alternativas para o tampão:

Alaranjado	(RAL 2004 cód. 02).
Azul	(RAL 5015 cód. 07).
Amarelo	(RAL 1021 cód. 10).
Vermelho	(RAL 3000 cód. 16).
Verde	(RAL 6024 cód. 17).
Preto	(RAL 9011 cód. 01).

Inserções:

Casquilho com furo roscado passante em latão (tolerância de rosca 6H).

Pedidos especiais:

A pedido e por quantidade, as inserções podem ser fornecidas em material diferente.

A pedido e por quantidade, cores conforme a tabela de cores.

SERVIÇO DE TAMPOGRAFIA:

A pedido e por quantidade, as tapas furos podem ser fornecidas com tampografia personalizada.

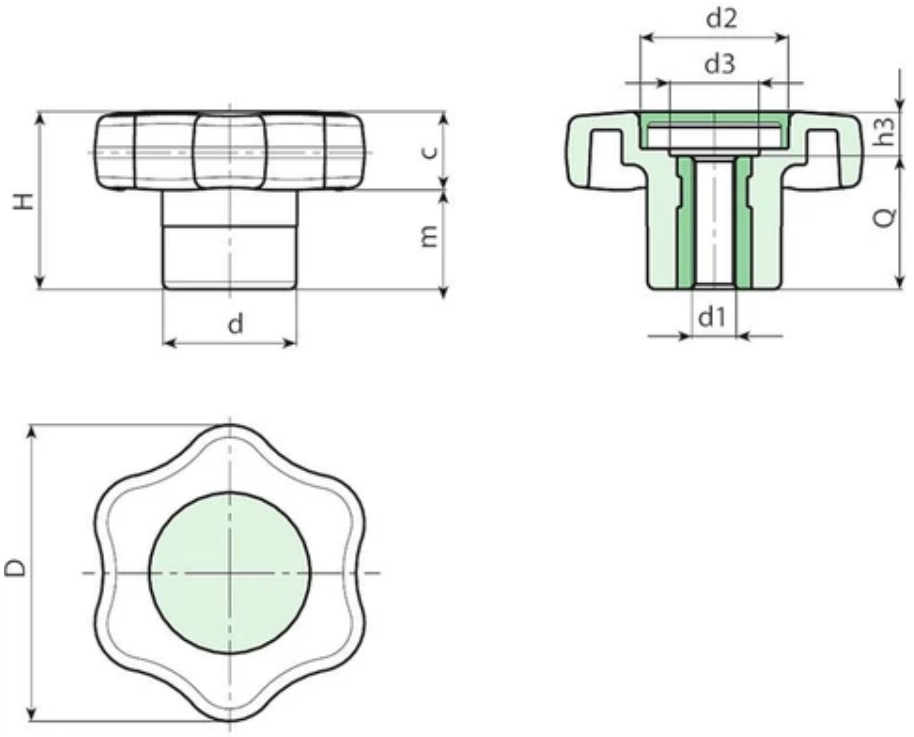

Código	art.	D	H	d	c	m	d2	d3	h3	d1 6H	Q	Peso (g)
G65040.0001	G65040.TM0601	40	24	18	11	13	20	13	6	M6	18	18
G65040.0005	G65040.TM0801	40	24	18	11	13	20	13	6	M8	18	19
G65040.0010	G65040.TM1001	40	24	18	11	13	20	13	6	M10	18	20