F277

+135° -30° | PA6 +G.F. | RoHS COMPLIANT

06 MANÍPULO DE 6 LÓBULOS COM CUBO EM AÇO E FURO ROSCADO PASSANTE

Volantini a 6 lobi

Materiais:

Poliamida reforçada.

Resistente a óleos e massas lubrificantes.

Superfície:

Acetinada.

Cor:

Preto (RAL 9011).

Inserções:

F277:

Casquilho com furo roscado passante em aço zincado (tolerância de rosca 6H).

F277CIN:

Casquilho com furo roscado passante em aço inoxidável (Aisi 303) (tolerância de rosca 6H).

Pedidos especiais:

A pedido e por quantidade, as inserções podem ser fornecidas com o furo d1 a pedido.

A pedido e por quantidade, cores (atenção, gama reduzida) conforme a tabela de cores.

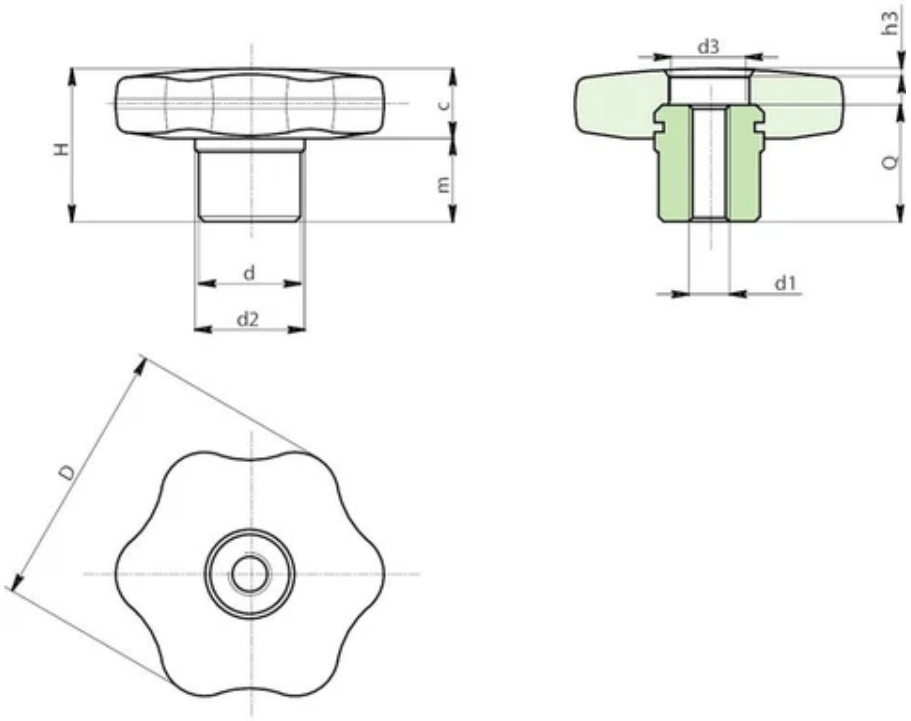

Versão F277: Cubo em aço zincado.

Código	Art.	D	d	d2	d3	H	h3	m	c	d1 6H	Q	Peso (g)
F27730.0001	F27730.TM0601	30	13	15	8	22	4	11	11	M6	18	24
F27740.0001	F27740.TM0801	40	15	17	11	24	6	12	12	M8	18	34
F27750.0001	F27750.TM1001	50	18	20	13	29	7	15	14	M10	22	59
F27760.0001	F27760.TM1201	60	20	24	16	34	6	18	16	M12	28	98

Base antiderrapante em borracha termoplástica TPV 75 Shore, de cor preta RAL 9011.

Código	Art.	D	d	d2	d3	H	h3	m	c	d1 6H	Q	Peso (g)
F27730.0002	F27730.TM0601PIN	30	13	15	8	22	4	11	11	M6	18	24
F27740.0002	F27740.TM0801PIN	40	15	17	11	24	6	12	12	M8	18	34
F27750.0002	F27750.TM1001PIN	50	18	20	13	29	7	15	14	M10	22	59
F27760.0002	F27760.TM1201PIN	60	20	24	16	34	6	18	16	M12	28	98