F110BF

+135° -30° | PA6 +G.F. | BF | RoHS COMPLIANT

06 MANÍPULO 6 LÓBULOS MACIÇO EM MATERIAL BACTERICIDA E CASQUILHO ROSCADO INOXIDÁVEL

Notas: O acréscimo de um aditivo bactericida especial, baseado em iões de prata inorgânicos, torna os artigos assim produzidos naturalmente resistentes aos micróbios, bactérias e fungos, prevenindo a sua formação e difusão. Os iões são libertados pouco a pouco, garantindo resistência por um longo período mesmo se submetido a frequentes lavagens e sanificações. Esses iões permanecem intactos bem acima de 200°C, portanto, são adequados para resistir à esterilização normalmente realizada em torno de 130°C. O material foi certificado por laboratórios credenciados e será emitida uma declaração de conformidade para cada produto entregue. A formulação proposta está em conformidade com a norma ISO 22196:2011 e nomeadamente é relativa às seguintes cepas: • Escherichia Coli ATCC 25922 • Candida Albicans ATCC 10231 • Pseudomonas aeruginosa ATCC 13388 • Pseudomonas aeruginosa ATCC 15442 • Klebsiella pneumoniae ATCC 4352 • Staphylococcus aureus ATCC 6538. Para todos os testes, a redução comparativa percentual está entre 99,5% e 99,9%.

Materiais:

Tecnopolímero especial reforçado com fibra de vidro de elevada resistência, aditivado com iões de prata de base inorgânica que tornam o material bactericida (ISO 22196:2011).

Resistente a óleos e massas lubrificantes.

Superfície:

Acetinada.

Cor:

Preto (RAL 9011).

Inserções:

Casquilho com furo roscado cego em aço inoxidável (Aisi 303) (tolerância de rosca 6H).

Pedidos especiais:

Nenhum.

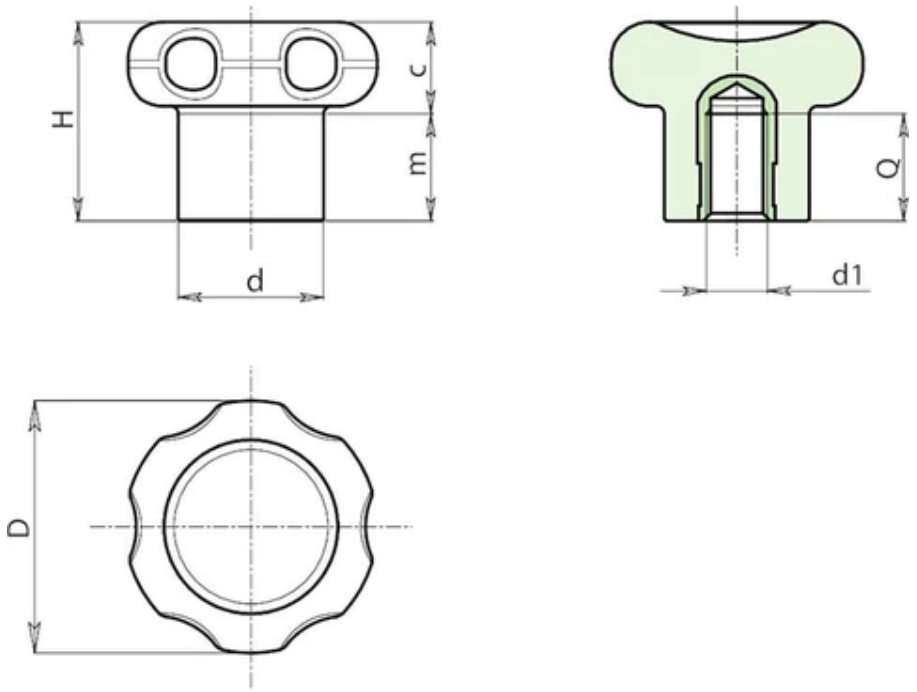

Código	Art.	D	d	H	m	c	d1 6H	Q	Peso (g)
F110022.0003	F110022.TM0501BF	22	12	17.5	11	6.5	M5	8	6.5
F110033.0003	F110033.TM0801BF	33	19	26	15	11	M8	13	16