COP

+80° -20° PA6 RoHS COMPLIANT

24 TAPA FUROS PARA SÉRIE 03-04-05-07-09-12-13-14

Tappi per prodotti Boteco

Materiais:
Poliamida com ADS.
Resistente a óleos e massas lubrificantes.

Superfície:
Acetinada.

Cor:
Cinzento RAL 7035 cód. 13. (standard).

Fixação:
Por pressão.

Cores alternativas para a tapa furos:

Preto	(RAL 9011 cód. 01).
Alaranjado	(RAL 2004 cód. 02).
Azul	(RAL 5015 cód. 07).
Amarelo	(RAL 1021 cód. 10).
Vermelho	(RAL 3000 cód. 16).
Verde	(RAL 6024 cód. 17).

Pedidos especiais:
Nenhum.

SERVIÇO DE TAMPOGRAFIA:
A pedido e por quantidade, as tapas furos podem ser fornecidas com tampografia personalizada.

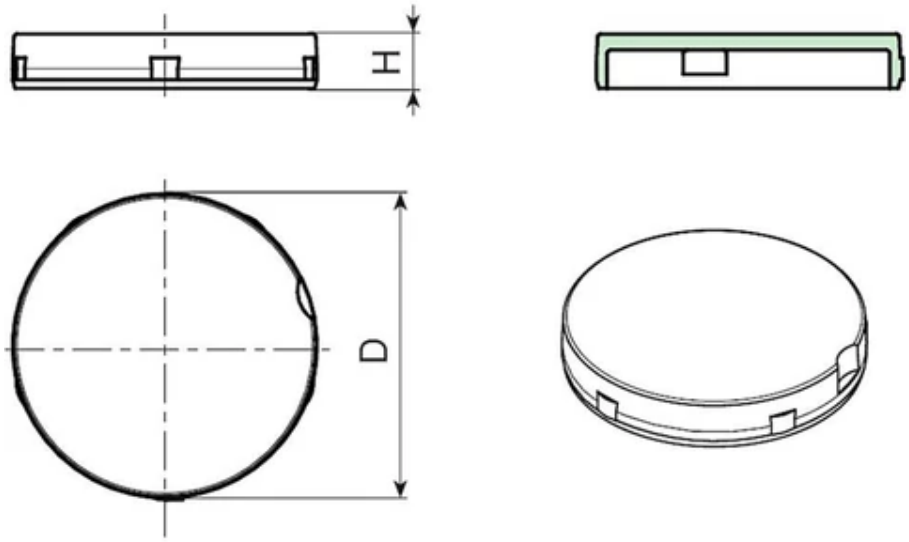

Versão: 01 - Preto RAL 9011

Código	art.	D	H	Peso (g)
COP.1601	COP.1601	16	2,2	0,1
COP.1801	COP.1801	18	3	0,7
COP.2001	COP.2001	20	5	0,8
COP.2201	COP.2201	22	5	0,9
COP.2601P	COP.2601P	26	5	1,2
COP.2801P	COP.2801P	28	5	1,3
COP.3401	COP.3401	34	5	1,8
COP.4001	COP.4001	40	6	3
COP.5201	COP.5201	52	6	-
COP.5501	COP.5501	55	6	-

Versão: 02 - Laranja RAL 2004

Código	art.	D	H	Peso (g)
COP.1602	COP.1602	16	3	0.5
COP.1802	COP.1802	18	3	0,7
COP.2002	COP.2002	20	5	0,8
COP.2202	COP.2202	22	5	0,9
COP.2602P	COP.2602P	26	5	1,2
COP.2802P	COP.2802P	28	5	1,3
COP.3402	COP.3402	34	5	1,8

Código	art.	D	H	Peso (g)
COP.4002	COP.4002	40	6	3

Versão: 07 - Azul RAL 5015

Código	art.	D	H	Peso (g)
COP.1807	COP.1807	18	3	0,7
COP.2007	COP.2007	20	5	0,8
COP.2207	COP.2207	22	5	0,9
COP.2607P	COP.2607P	26	5	1,2
COP.2807P	COP.2807P	28	5	1,3
COP.3407	COP.3407	34	5	1,8
COP.4007	COP.4007	40	6	3
COP.5507	COP.5507	55	6	-

Versão: 10 - Amarelo RAL 1021

Código	art.	D	H	Peso (g)
COP.1810	COP.1810	18	3	0,7
COP.2010	COP.2010	20	5	0,8
COP.2210	COP.2210	22	5	0,9
COP.2610P	COP.2610P	26	5	1,2
COP.2810P	COP.2810P	28	5	1,3
COP.3410	COP.3410	34	5	1,8

Versão: 13 - Cinzento RAL 7035

Código	art.	D	H	Peso (g)
COP.1613	COP.1613	16	3	0,5
COP.1813	COP.1813	18	3	0,7
COP.2013	COP.2013	20	5	0,8
COP.2213	COP.2213	22	5	0,9
COP.2613P	COP.2613P	26	5	1,2
COP.2813P	COP.2813P	28	5	1,3
COP.3413	COP.3413	34	5	1,8
COP.4013	COP.4013	40	6	3
COP.5213	COP.5213	52	6	-
COP.5513	COP.5513	55	6	-
COP.6713	COP.6713	67	6	-

Código	art.	D	H	Peso (g)
COP.1616	COP.1616	16	2,2	0,1
COP.1816	COP.1816	18	3	0,7
COP.2016	COP.2016	20	5	0,8
COP.2216	COP.2216	22	5	0,9
COP.2616P	COP.2616P	26	5	1,2
COP.2816P	COP.2816P	28	5	1,3
COP.3416	COP.3416	34	5	1,8
COP.4016	COP.4016	40	6	3
COP.5516	COP.5516	55	6	-

Versão: 17 - Verde RAL 6024

Código	art.	D	H	Peso (g)
COP.2017	COP.2017	20	5	0,8
COP.2217	COP.2217	22	5	0,9
COP.2617P	COP.2617P	26	5	1,2
COP.2817P	COP.2817P	28	5	1,3
COP.3417	COP.3417	34	5	1,8