W738CIN

+200° -20° | Aisi 303 | RoHS COMPLIANT

22

POMELLO CON SPINTORE FILETTATO IN ACCIAIO INOX INTEGRALE CON BLOCCAGGIO - CON DADO

Spintori filettati passo grosso - Inox integrale

Materiali:

(1) Perno spintore in acciaio inox, (Aisi 303).

(2) Corpo spintore filettato con bloccaggio, in acciaio inox, (Aisi 303).

(3) Molla in acciaio inox, (Aisi 301).

(4) Pomello lobato tornito in acciaio inox, (Aisi 303).

(5) Dado di bloccaggio filettato in acciaio inox, (Aisi 304) (UNI 5589).

Superficie:

Satinata.

Colore:

Naturale.

ATTENZIONE:

> Consigliamo l'esecuzione del foro di alloggiamento dello stelo spintore con tolleranza H7.

> Dado fornito assemblato.

Richieste Speciali:

Su richiesta lo spintore può essere fornito completamente smontato.

Su richiesta il dado può essere fornito smontato.

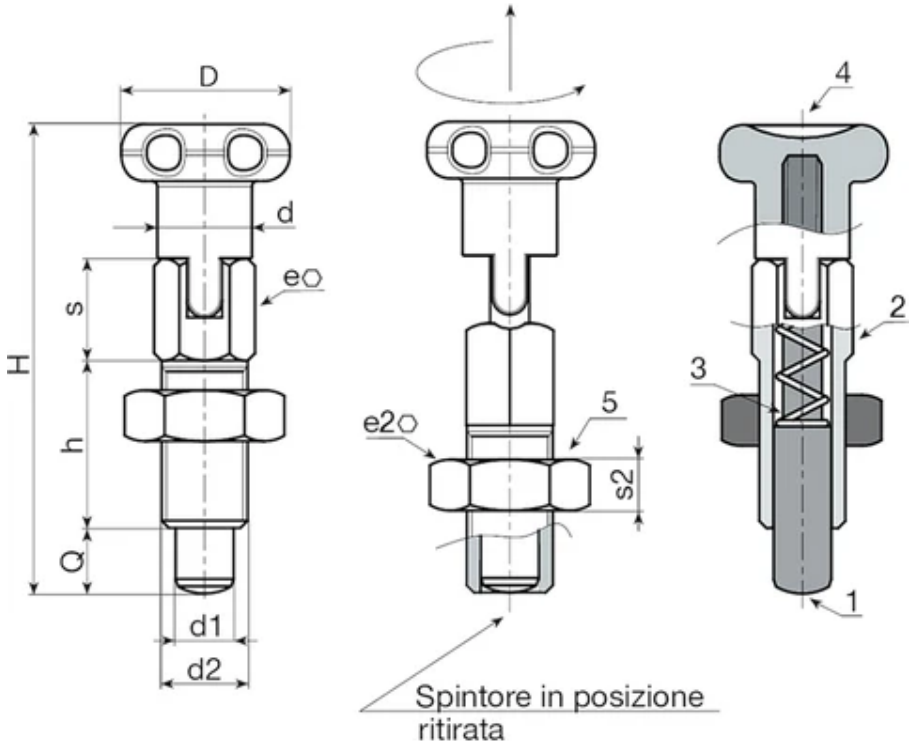

Versione W738 CIN - con dado

Codice	Art.	D	d	H	h	e	s	d2	e2	s2	d1 -0,02 -0,04	Q	Peso (g)
W738.0001	W738.I05CIN	18	9	46	16	8	10	M08	13	5	5	5	26
W738.0002	W738.I06CIN	22	11	55	20	10	11	M10	17	6	6	6	71
W738.0003	W738.I08CIN	24	13	66	24	12	14	M12	19	7	8	8	110