W630

+200° -20° AVP RoHS COMPLIANT

22

PERNO DI FISSAGGIO RAPIDO CON ANELLO IN ACCIAIO

Posizionatori con sfera e molla

Materiali:

(1) Anello a molla in acciaio inox, (Aisi 302).

(2) Perno tornito in acciaio automatico.

(3) Molla in acciaio inox, (Aisi 301).

(4) Sfere in acciaio inox temprato, (Aisi 440C).

Superficie:

(1-4) Naturale.

(2) Zincata blue standard.

Note:

Il perno di fissaggio rapido serve per collegare in modo semplice e rapido componenti o pezzi da lavorare.

ATTENZIONE:

> Consigliamo l'esecuzione del foro di alloggiamento dello stelo spintore con tolleranza H11.

Richieste Speciali:

Nessuna.

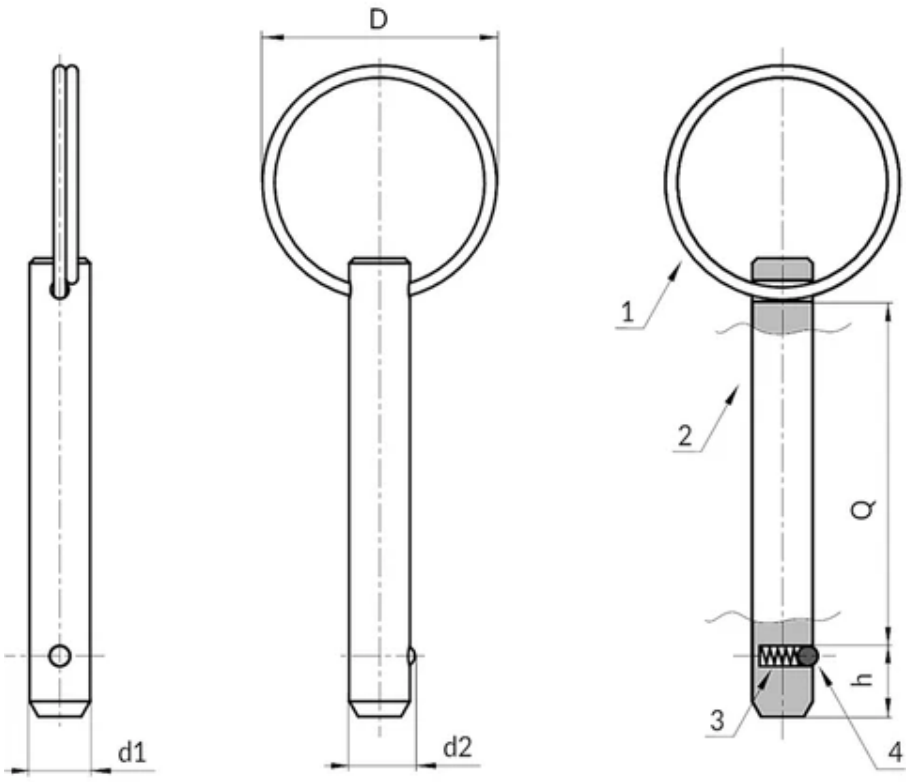

Codice	Art.	D	d2	h	d1 H9	Q (+0.6)	Peso (g)	Sforzo di taglio a doppio taglio max. kN
W630023.0001	W630023.VZD06X15	23	6.5	7	6	15	7	22
W630023.0002	W630023.VZD06X20	23	6.5	7	6	20	8	22
W630023.0003	W630023.VZD06X30	23	6.5	7	6	30	10	22
W630023.0004	W630023.VZD06X40	23	6.5	7	6	40	12	22
W630028.0001	W630028.VZD08X30	28	8.8	8	8	30	19	38
W630028.0002	W630028.VZD08X40	28	8.8	8	8	40	23	38
W630028.0003	W630028.VZD08X50	28	8.8	8	8	50	27	38