R278

max 4 Km/h | +60° -20° | Al | PU | RoHS COMPLIANT

18 RUOTA IN ALLUMINIO/ POLIURETANO CON PIASTRA GIREVOLE RETTANGOLARE IN ACCIAIO CON FRENO E CUSCINETTI

Ruote in Nylon/Poliuretano

Materiali:

Corpo ruota (1):

Lega di alluminio pressofuso.

Battistrada (2):

Poliuretano colato. Durezza 94 ± 2 Shore A.

Superficie:

Liscia.

Colore:

(1) Alluminio naturale.

(2) Marrone chiaro.

(3-4-5-6) Blu da zincatura.

Rotazione ruota (4):

La rotazione della ruota è assicurata dall'inserimento nel mozzo di una coppia di cuscinetti a sfere di acciaio.

Staffa (3):

Forcella con spessore maggiorato in acciaio (DD13), con freno integrato.

Gruppo rotante (5):

Gruppo rotante in acciaio con doppia corona di sfere, assemblato con vite in acciaio calsse 8.8 e piastra rettangolare girevole con quattro asole di fissaggio.

Fissaggio ruota (6):

Vite in acciaio con testa esagonale, accoppiata ad un dado autobloccante in acciaio.

Richieste speciali:

Nessuna.

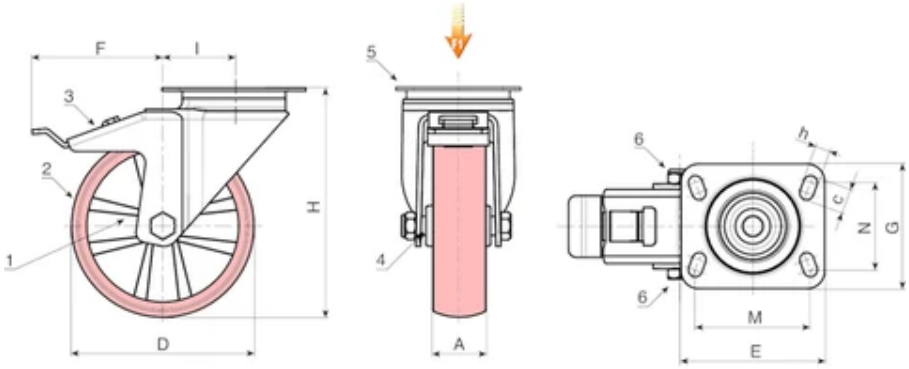

Codice	art.	D	A	H	I	E	G	M	N	c	h	F	Peso (g)	F1 (Kg)
R278080.0001	R278080.T25P080X060	80	25	108	32	100	80	80	60	12	9	114	-	150
R278100.0001	R278100.T30P080X060	100	30	127	33	100	80	80	60	12	9	117	-	180
R278125.0001	R278125.T30P080X060	125	30	155	39	100	80	80	60	12	9	123	-	180
R278150.0001	R278150.T40P105X080	150	40	186	47	133	106	105	80	23	12	144	-	300
R278200.0001	R278200.T50P105X080	200	50	240	56	132	110	105	80	23	12	157	-	300