R257

max 4 Km/h | +60° -20° | PA6 | PU | RoHS COMPLIANT

18 RUOTA IN POLIAMMIDE / POLIURETANO CON PIASTRA GIREVOLE RETTANGOLARE E CON CUSCINETTI IN ACCIAIO (SERIE PESANTE)

Ruote in Nylon/Poliuretano

Materiali:

Corpo ruota (1):

Poliammide. Resistente ad oli e grassi.

Battistrada (2):

Poliuretano iniettato. Durezza 60 ± 5 Shore D.

Superficie:

Liscia.

Colore:

(1) Bianco naturale.

(2) Rosso (Ral 3013).

(3-4-5-6) Blu da zincatura.

Rotazione ruota (4):

La rotazione della ruota è assicurata dall'inserimento nel mozzo di una coppia di cuscinetti a sfere di acciaio.

Staffa (3):

Forcella con spessore maggiorato in acciaio (DD13).

Gruppo rotante (5):

Gruppo rotante in acciaio con doppia corona di sfere, assemblato con vite in acciaio classe 8.8 e piastra rettangolare girevole con quattro asole di fissaggio.

Fissaggio ruota (6):

Vite in acciaio con testa esagonale, accoppiata ad un dado autobloccante in acciaio.

Richieste speciali:

Su richiesta e con un minimo di 20 pezzi, la ruota può essere fornita con gabbia a rulli di scorrimento, (sostituire il codice R257 con codice R247).

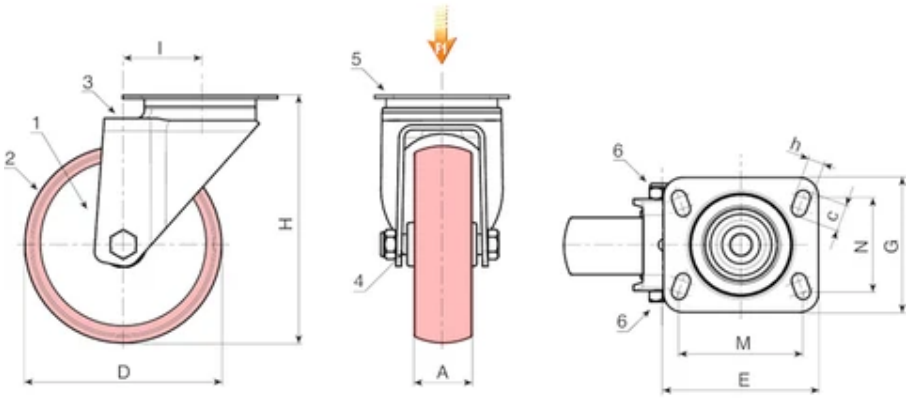

Codice	art.	D	A	H	I	E	G	M	N	c	h	Peso (g)	F1 (Kg)
R257080.0001	R257080.T34P080X060	80	34	108	47	100	84	80	60	12	9	-	260
R257100.0001	R257100.T40P080X060	100	40	130	47	100	84	80	60	12	9	-	300
R257125.0001	R257125.T40P080X060	125	40	156,5	51	100	84	80	60	12	9	-	400
R257150.0001	R257150.T45P105X080	150	45	195	60	132	110	105	80	23	12	-	600
R257200.0001	R257200.T50P105X080	200	50	242	59	132	110	105	80	23	12	-	700